Tankovacie armatúry

Tank + Pipe Fittings

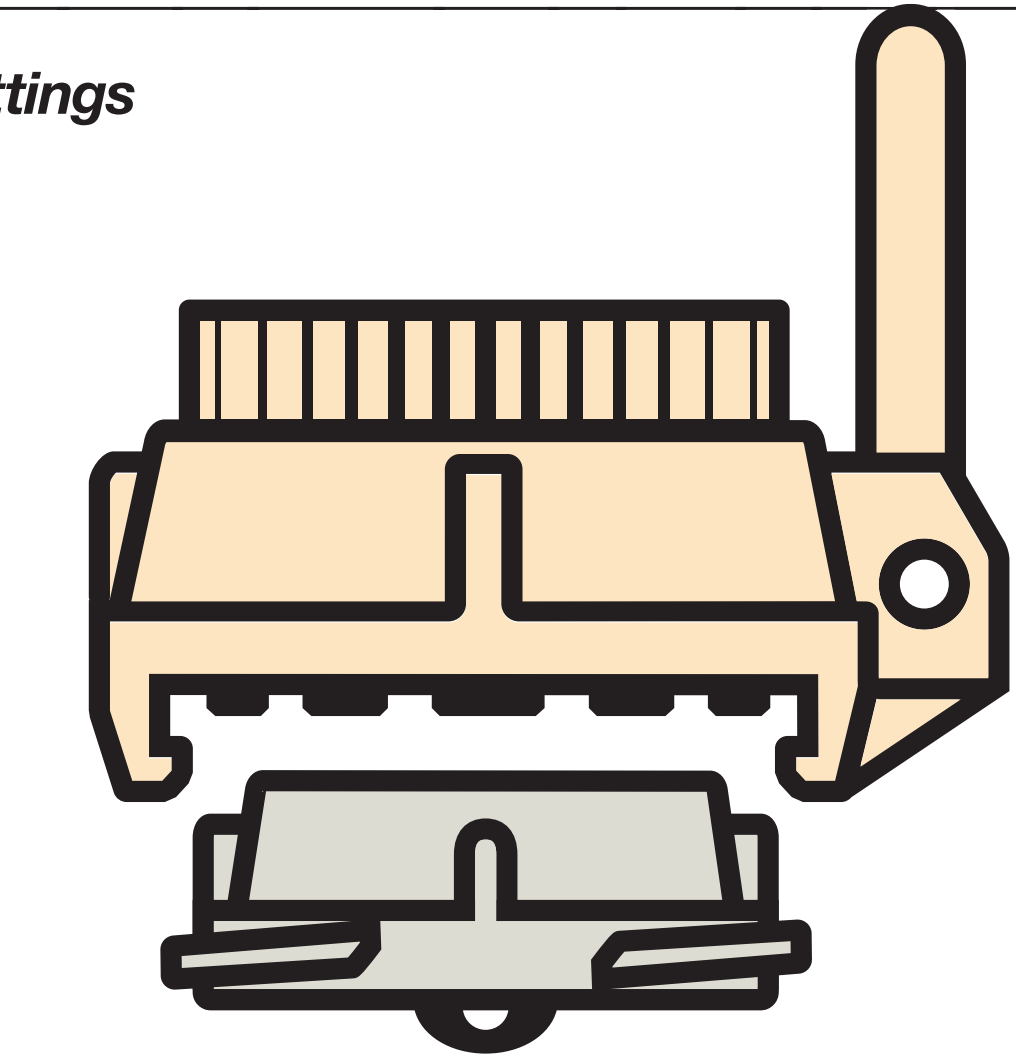

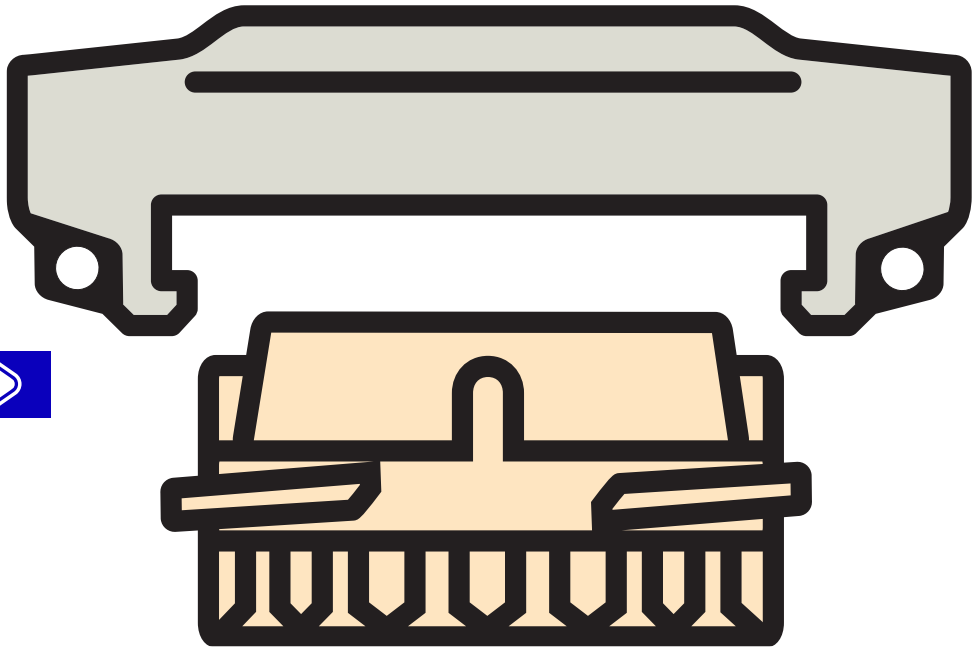

ELAFLEX

MACROFLEX SLOVAKIA

ELAFLEX

Hmotnosť Weight Approx. ≈ kg	ROZMERY (mm) Dimensions ≈ mm DN	d	D	MATERIÁLOVÉ PREVEDENIE Materials	PN PN bar	Závit Thread Size IG	Objednacie číslo Part Number Type
0,35	50	70	105	lisovaná mosadz KD = NBR — *hot stamped brass KD = NBR*	16	–	MB 50
1,05	80	102	145				MB 80
0,12	50	70	105	lisovaný hliník eloxovaný KD = NBR — *hot stamped aluminium KD = NBR*	16	–	MB 50 Al
0,30	80	102	145				MB 80 Al
0,46	100	128	175				MB 100 Al
0,33	50	70	105	oceľ DIN 1.4408 KD = Hypalon CSM — *stainless steel AISI 316 / INOX KD = Hypalon CSM*	16	–	MB 50 SS
0,77	80	102	145				MB 80 SS
1,19	100	128	175				MB 100 SS
0,34	50	70	105	ako typ SS dodatočne s PTFE® PFA úpravou KD = PTFE — *like type SS, additionally with Teflon® PFA coating as shown overleaf*	16	–	MB 50 SSE
0,78	80	102	145				MB 80 SSE
1,20	100	128	175				MB 100 SSE
0,39	40	67	77	lisovaná mosadz GD = Polyurethan — *hot stamped brass GD = polyurethane*	16	G 1½	VK 50 – 1½
0,34	50	67	77			G 2	VK 50
0,61	50	67	115			G 2½	VK 50 – 2½
0,96	65	101	110			G 2½	VK 80 – 2½
0,78	80	101	110	**BIT**: pre bitumeny do 200° C a horúce oleje GD = THERMOPAC (HBD) — ***BIT**: for bitumen up to 200° C and hot oils GD = THERMOPAC*		G 3	VK 80
0,78	80	101	110			G 3	VK 80 BIT
1,10	100	125	140			G 4	VK 100
1,10	100	125	140			G 4	VK 100 BIT
0,26	80	101	110	lisovaný hliník GD = Polyurethan — *hot stamped aluminium GD = polyurethane*	16	G 3	VK 80 Al
0,32	50	67	77	oceľ DIN 1.4408 GD = PTFE — *stainless steel AISI 316 / INOX GD = PTFE*	16	G 2	VK 50 SS
0,70	80	101	110			G 3	VK 80 SS
1,13	100	125	140			G 4	VK 100 SS
0,31	50	67	77	ako typ SS dodatočne s PTFE® PFA úpravou viď. obr. na druhej strane *like type **SS**, additional with Teflon® PFA coating as shown overleaf*	16	G 2	VK 50 SSE
0,69	80	101	110			G 3	VK 80 SSE
1,12	100	125	140			G 4	VK 100 SSE

TW záslepka Typ **MB** podľa DIN EN 14420-6 (DIN 28450) pre **VK** spojky s tesnením (KD). Retiazka nie je súčasťou dodávky.

*TW dust cap type **MB** according to EN 14420-6 (DIN 28450) for **VK** male couplings, with coupling seal (KD). Order chain separately.*

Typ MB

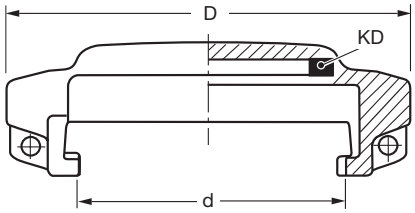

EDELSTAHL Rost frei

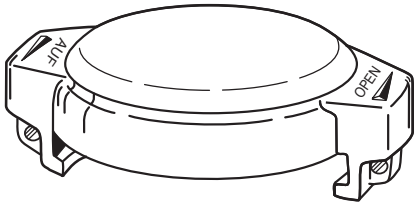

s materiálovým označením — *with material marking*

TW- spojka Typ **VK** podľa DIN EN 14420-6 (DIN 28450) s rúrkovým vnútorným závitom podľa DIN EN ISO 228 a závitovým tesnením (GD).

*TW male couplings **VK** according to EN 14420-6 (DIN 28450) with female pipe thread according to EN ISO 228 (BSP parallel), with captive thread seal (GD).*

Typ VK

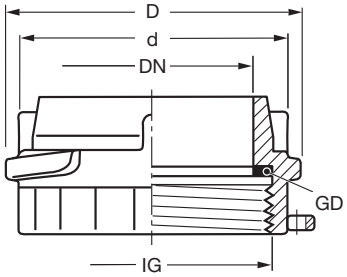

EDELSTAHL Rost frei

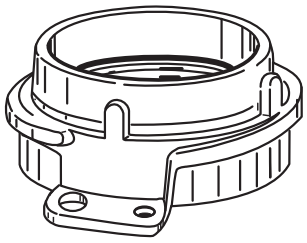

s materiálovým označením — *with material marking*

DN 100 s 3 spojovacími lištami

DN 100 with 3 locking cams. Pictures see overleaf.

	f. DN	d_1	d_2		l ≈ mm	Type
0,028	50	2,2	3,0	retiazka: mosadz háčiky: nerezová oceľ — *chain: brass S-hooks: stainl. steel*	200	K 200 DIN
0,038	80	2,2	3,0		300	K 300 DIN
0,050	100	2,2	3,5		360	K 360 DIN
0,028	50	2,2	3,0	retiazka + háčiky: nerezová oceľ — *chain + S-hooks: stainless steel*	200	K 200 SS
0,037	80	2,2	3,0		300	K 300 SS
0,050	100	2,2	3,5		360	K 360 SS

Retiazka s tvrdenými háčikmi · *Chains with hardened S-hooks*

Ťažké prevedenie DIN 80402 · *Heavy type acc. to DIN 80402*

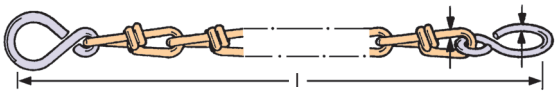

Ťažké prevedenie pre chem. priemysel · *Heavy type for chemical industry*

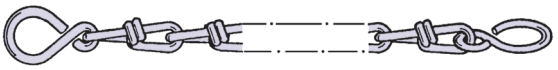

TECHNICKÉ ZMENY VYHRADENÉ · TLAČ A VÝROBA KÓPIÍ LEN S NAŠIM SÚHLASOM · Specifications subject to change without notice · Copyright ELAFLEX

MACROFLEX SLOVAKIA
Macroflex Slovakia sro.
Mikovíniho 4
917 01 Trnava
www.macroflex.sk
+421 33 5936 159
+421 33 5936 237
+421 903 447 575
macroflex@macroflex.sk

Špeciálne prevedenia · *Special Types*

1

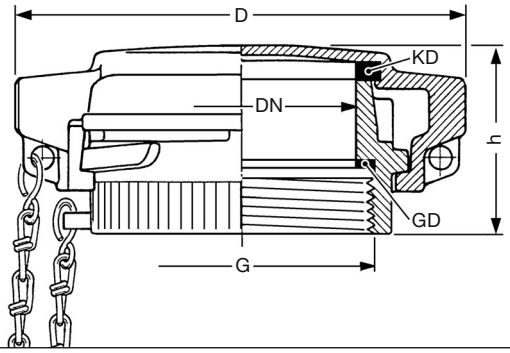

Kompletné plniace hrdlo s TW spojkou podľa DIN EN 14420-6 (DIN 28450), k okamžitej montáži pozostávajúce zo spojky Typ **VK** s mosadze a závitovým tesnením GD, TW záslepka Typ **MD** z lisovaného eloxovaného hliníka alebo mosadze s tesnením KD, ťažká retiazka podľa DIN 80402 s háčikmi

—

*Complete fill pipe couplings acc. to EN 14420-6 (DIN 28450), ready assembled, consisting of: **VK**, hot stamped brass, with thread seal GD, **MB**, hot stamped aluminum or brass with coupling seal KD,*
heavy chain acc. to DIN 80402, with S-hooks.

DN *Size DN* mm	ZÁVIT *Thread Size* G	ROZMERY mm *Dimensions ≈ mm* D	h
50	2"	105	48
80	3"	145	62
100	4"	175	62

2

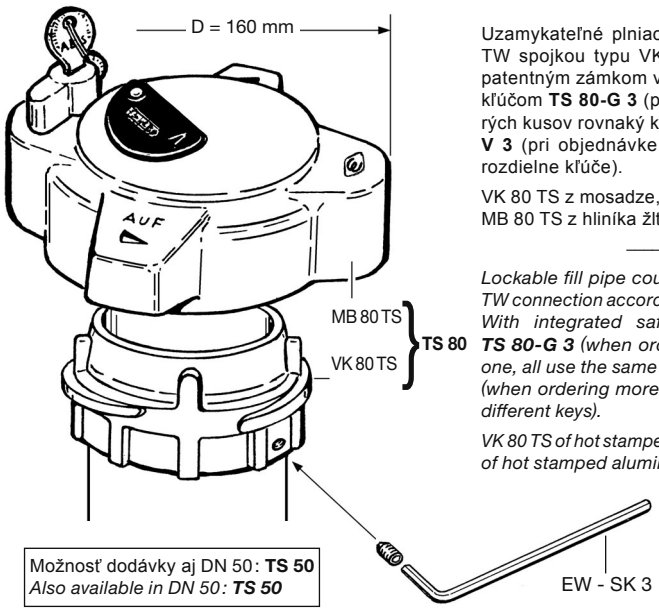

Uzamykateľné plniace hrdlo DN 80 s TW spojkou typu VK s integrovaným patentným zámkom voliteľne s jedným kľúčom **TS 80-G 3** (pri dodávke viacerých kusov rovnaký kľúč) alebo **TS 80-V 3** (pri objednávke viacerých kusov rozdielne kľúče).

VK 80 TS z mosadze,
MB 80 TS z hliníka žlto eloxovaného.

—

*Lockable fill pipe coupling DN 80 with TW connection according to EN 14420-6 With integrated safety lock, either **TS 80-G 3** (when ordering more than one, all use the same key) or **TS 80-V 3** (when ordering more than one, all use different keys).*

VK 80 TS of hot stamped brass, MB 80 TS of hot stamped aluminium, anodised.

Možnosť dodávky aj DN 50: **TS 50**
*Also available in DN 50: **TS 50***

3

Uzamykateľné hrdlá pre DN 50 a DN 100 pre použitie s bežnými visacími zámkami - priemer oka 6,5 mm.

—

Locking fill pipe coupling of sizes DN 50 and DN 100 is done by using standard padlocks with shackle thickness Ø 6,5 mm.

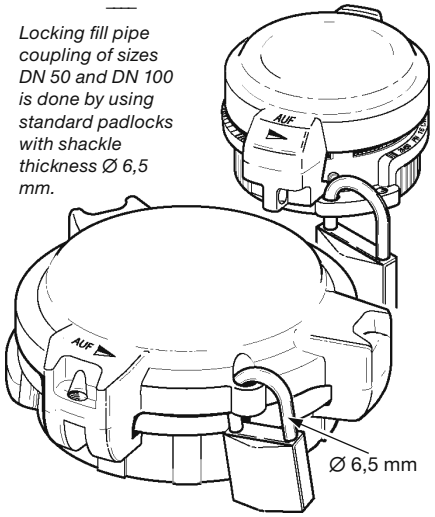

4

Spojka plniaceho hrdla DN 100

—

Fill pipe coupling DN 100

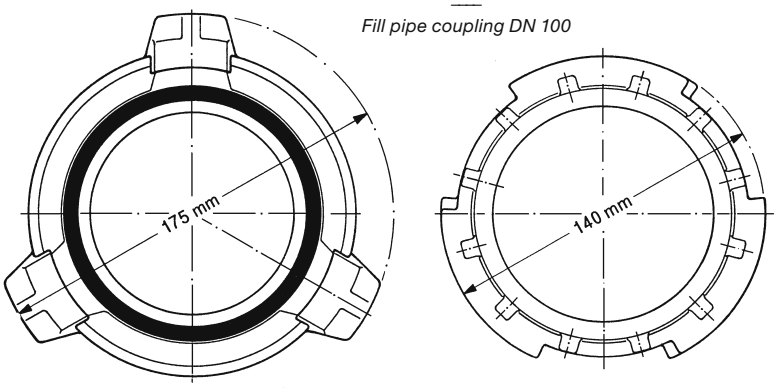

TW-záslepka **MB 100 Al** s 3 tesniacimi lištami

—

*TW dust cap **MB 100 Al** with 3 locking lugs*

TW-spojka typ **VK 100** s 3 tesniacimi lištami

—

*TW male coupling **VK 100** with 3 locking cams*

5

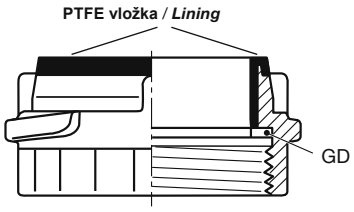

Typ **VK . . . SSE PTFE**

TW spojka Typ **VK** alebo tesniaci krúžok **TWK** z nehrdzavejúcej ocele dodatočne s hrubostennou mechanicky odolnou vodivou **PTFE výstielkou**. Farba: čierna

—

*TW male coupling **VK** or crown piece **TWK** of stainless steel as described overleaf, but with an addtional thick walled, increased impact resistant, electrically conductive **PTFE coating**.*
Colour: black

TW plniace hrdlo z nehrdzavejúcej ocele, plochy prichádzajúce do styku s médiom dodatočne opatrené povrstvením PTFE® PFA . Farba: červená. Detaily viď informáciu 5.03.

Uvedené PFA povrstvenie zodpovedá FDA požiadavkam 21 CFR 177.1550 a 177.2440.

PFA povrstvenie sa používa všade tam, kde chemická odolnosť nehrdzavejúcich oceli je nedostatočná napr. kyslina chlorovodíková, trichlorid železa, riedená kyseliny sírová a pod. Tabuľka odolnosti pre povrstvené nehrdzavejúce ocele str. 356 a tesnenia viď str. 396.

—

*TW fill pipe couplings of stainless steel as described overleaf, but parts in contact with liquid with an additional **coating of Teflon® PFA**. Colour: red. For details please see Information 5.03.*

The used PFA coating corresponds to the FDA requirements 21 CFR 177.1550 and 177.2440.

*The PFA coating is used when the chemical resistance of stainless steel is not sufficient like for hydrochloric acid, ferro-III-chloride, diluted sulfuric acid. Resistance Chart for coating **SSE** see page 356, for seals **GD** and **KD** page 396.*

6

Typ **MB . . . SSE**

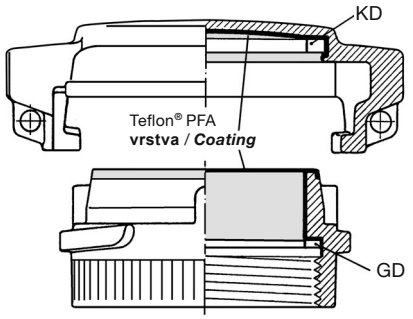

Typ **VK . . . SSE**

Hmotnosť / Weight Approx. ≈ kg	ROZMERY (mm) / Dimensions ≈ mm DN	d	D	MATERIÁLOVÉ PREVEDENIE / Materials	PN / PN bar	Závit / Thread Size IG/AG	Objednacie číslo / Part Number Type
0,41	50	67	77	lisovaná mosadz — *hot stamped brass*	16	–	VB 50
0,63	80	101	110				VB 80
1,25	100	125	140				(VB 100)
0,14	50	67	77	lisovaný hliník — *hot stamped aluminium*			VB 50 Al
0,27	80	101	110				VB 80 Al
0,40	100	125	140				VB 100 Al
0,04	50	67	77	polyamid zosilnený sklenými vláknami, nevhodný pre kyseliny — *Polyamide, glass fiber reinforced – not suitable for acids –*	6		VB 50 P
0,12	80	101	110				VB 80 P
0,16	100	125	140		2,5		VB 100 P
0,29	50	67	77	oceľ DIN 1.4408 — *stainless steel AISI 316*	16		VB 50 SS
0,72	80	101	110				VB 80 SS
1,15	100	125	140				VB 100 SS
0,30	50	67	77	ako typ SS dodatočne s Teflon® PFA-úpravou — *like type **SS**, additionally with Teflon® PFA coating*			VB 50 SSE
0,73	80	101	110				VB 80 SSE
1,16	100	125	140				VB 100 SSE
0,80	80	101	110	oceľ DIN 1.4408 *stainless steel AISI 316*			VB 80 ADR SS
0,50	100	125	140	lisovaný hliník *hot stamped aluminium*			VB 100 ADR Al

TW zátka typ **VB** podľa DIN EN 14420-6 (DIN 28450) pre spojky Typ **MK**. Retiazka nie je súčasťou dodávky(str. 311).

*TW dust plugs type **VB** according to EN 14420-6 (DIN 28450) for **MK** couplers. Chain must be ordered separately (see page 311).*

Typ VB

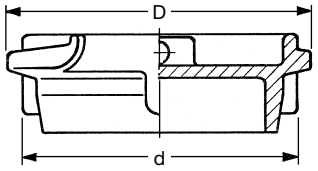

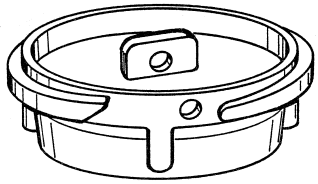

Type VB ... ADR s pretlakovým ventilom viď. Informáciu 9.11

***Type VB ... ADR** with pressure relief valve see Information 9.11*

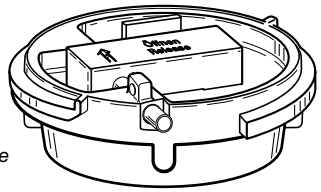

Hmotnosť / Weight Approx. ≈ kg	DN	d	D	Materials	PN	Závit / Thread Size IG/AG	Objednacie číslo / Part Number Type
0,70	50	70	100	lisovaná mosadz GD = Polyurethan KD = NBR — *hot stamped brass GD = polyurethane KD = NBR*	16	G 2	MK 50
0,70	50	70	100			G 2	MK 50 BIT
0,77	50	70	100			G 2 A	MK 50 – 2" AG
1,54	80	102	138			G 3	MK 80
1,55	80	102	138	**BIT**: pre bitumeny do 200°C a horúce oleje GD = THERMOPAC (HBD) KD = VAMAC — ***BIT**: for bitumen up to 200°C and hot oils*		G 3	MK 80 BIT
2,73	100	128	171			G 4	MK 100
2,73	100	128	171			G 4	MK 100 BIT
0,59	80	102	138	hliník/*hot stamped alu* GD = PU, KD = NBR		G 3	MK 80 Al
0,66	50	70	100	oceľ DIN 1.4408 GD = PTFE KD = Hypalon® — *stainless steel AISI 316* GD = PTFE KD = CSM		G 2	MK 50 SS
1,33	80	102	138			G 3	MK 80 SS
2,24	100	128	171			G 4	MK 100 SS
0,71	50	70	100	ako **SS**, dodatočne s **aktívnym istením** (viď informáciu 6.06) — *like **SS**, additionally with **Active Safeguard Lever** (see Information 6.06)*		G 2	MK-A 50 SS
1,38	80	102	138			G 3	MK-A 80 SS
2,29	100	128	171			G 4	MK-A 100 SS
0,63	50	70	100	ako **SS**, len korunka s Teflon® **PFA**-úpravou, viď druhá strana — *like **SS**, crown piece add. with Teflon® **PFA** coating as shown overleaf*		G 2	MK 50 SSE
1,38	80	102	138			G 3	MK 80 SSE
2,40	100	128	171			G 4	MK 100 SSE

TW spojka Typ **MK** podľa DIN EN 14420-6 (DIN 28450) s rúrkovým vnútorným závitom podľa DIN EN ISO 228 so závitovým tesnením (GD) a spojovacím tesnením (KD).

*TW couplers type **MK** acc. to EN 14420-6 (DIN 28450) with female pipe thread acc. to EN ISO 228 (BSP parallel), with captive thread seal (GD) and coupling seal (KD).*

Typ MK

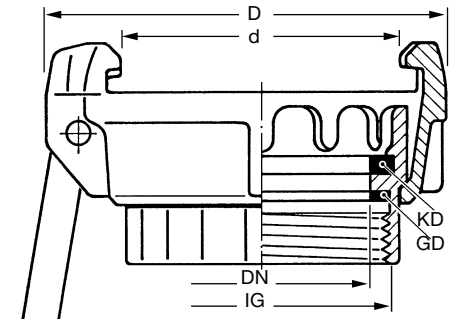

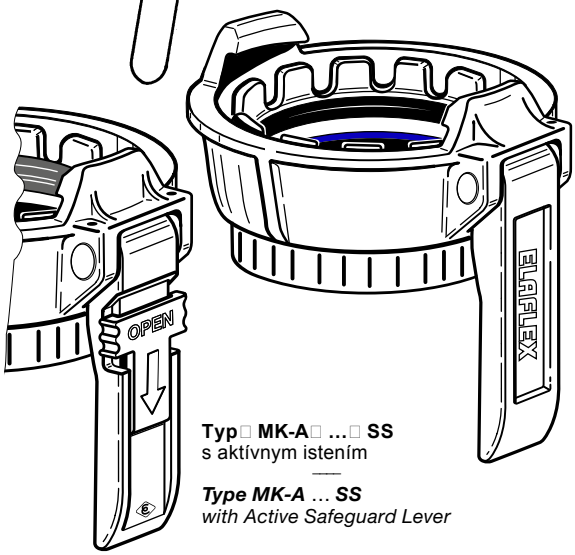

Typ MK-A ... SS s aktívnym istením

***Type MK-A ... SS** with Active Safeguard Lever*

Spojovacie tesnenia **KD** viď str. 316/393. Závitové tesnenia **GD** viď str. 387+389.

*Coupling Seals **KD** see page 316/393. Captive Thread Seals see pages 387+389.*

TECHNICKÉ ZMENY VYHRADENÉ · TLAČ A VÝROBA KÓPIÍ LEN S NAŠIM SÚHLASOM · Specifications subject to change without notice · Copyright ELAFLEX

MACROFLEX SLOVAKIA
Macroflex Slovakia sro. ☎ +421 33 5936 159
Mikovíniho 4 ☎ +421 33 5936 237
917 01 Trnava ☎ +421 903 447 575
www.macroflex.sk ✉ macroflex@macroflex.sk

1

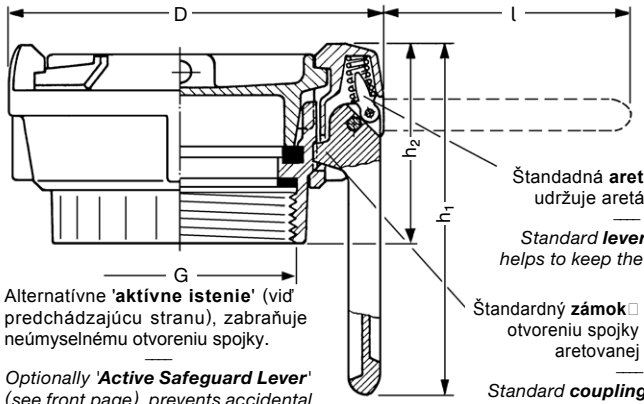

Štandadná **aretácia páky** udržuje aretáciu páky.

*Standard **lever arresting** helps to keep the lever closed.*

Štandardný **zámok spojky** zabraňuje otvoreniu spojky keď je páka v aretovanej polohe.

*Standard **coupling lock**, prevents decoupling when lever is arrested.*

Alternatívne '**aktívne istenie**' (viď predchádzajúcu stranu), zabraňuje neúmyselnému otvoreniu spojky.

*Optionally '**Active Safeguard Lever**' (see front page), prevents accidental opening of the lever.*

Schématický obrázok TW spojky typu **MK 80** v štandardnom vyhotovení so zátkou **VB 80**.

*Schematized drawing shows an ELAFLEX standard female coupling **MK 80**, complete with dust plug **VB 80**.*

DN *Size DN* mm	ZÁVIT *Thread Size* G	ROZMERY mm *Dimensions mm* D	(Ms) h_1	(SS) h_1	l	h_2
50	2"	100	116	116	82	60
80	3"	138	135	133	92	78
100	4"	171	147	134	100	75

2

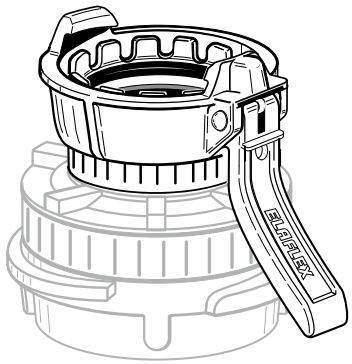

Príklad / *Example:*
VK 80 x MK 50-**45°**

Pre správnu funkciu aretačnej páky a zámku spojky musí byť páka vo vertikálnej polohe voči armatúre.

V prípade použitia niektorých adaptérov nie je možné zaistiť vertikálnu polohu páky, preto sa v týchto prípadoch dodáva spojka **so zahnutou pákou**, ktorá umožňuje aretáciu (viď informácia 7.06, 13.08 a str. 315, 321). Ďalšie informácie na požiadanie.

For the functioning of the lever arresting and the coupling lock, the lever should be in a vertical position.

*With some adapter couplings this 'close fit' of the lever is not possible, therefore female couplings of brass and stainless steel are also available **with bent lever** (see Information 7.06, 13.08 and catalogue pages 315, 321).*

Further details on request.

3

Všetky zátky typu **VB** z hliníka a mosadze sú opatrené otvorom pre visací zámok, ktorý umožňuje uzamknutie TW spojky **MK**.

*All dust plugs **VB** of brass and aluminium have the shown locking hole for padlocks, consequently all **MK** couplings can be locked.*

otvor pre zámok

locking hole

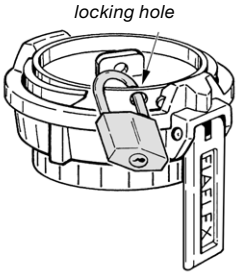

4

TW-spojkový kľúč z mosadze alebo ocele. Prevedenia a podrobnosti viď str. 244.

***TW coupling wrenches** of brass or steel. Design and details see page 244.*

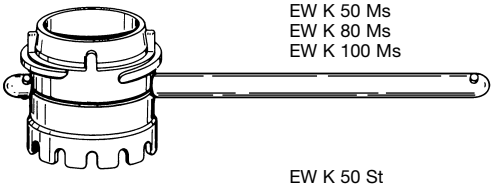

EW K 50 Ms
EW K 80 Ms
EW K 100 Ms

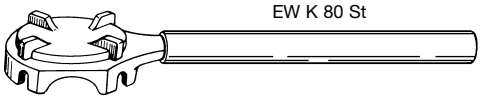

EW K 50 St
EW K 80 St

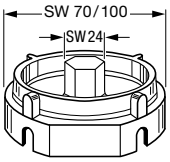

EW TWS 50
(pre VK 50 + MK 50)

EW TWS 80
(pre VK 80 + MK 80)

Kompaktný TW spojkový kľúč z nehrdzavejúcej ocele. Vhodné premontáž so 6-hranným kľúčom alebo veľkým vidlicovým kľúčom.

***Compact TW coupling wrenches**, stainless steel. Use with hexagon spanner or with big open-jawed spanner. Also suitable for narrow installation situations.*

5

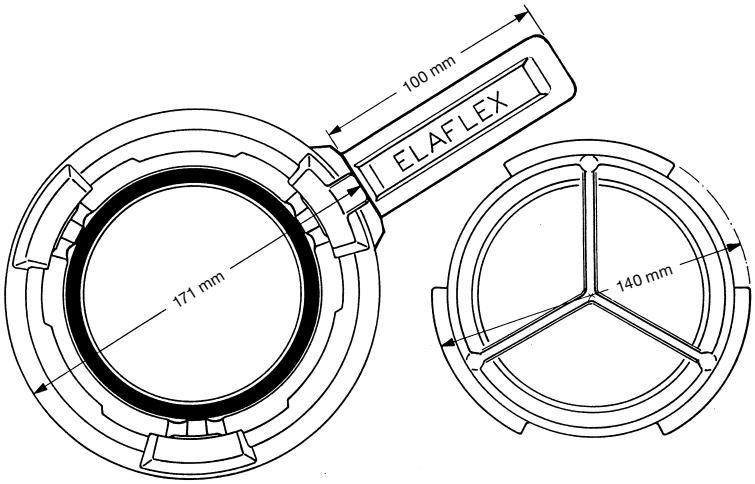

TW- spojka typ **MK 100** s troma tesniacimi lištami

*TW female coupling **MK 100** with 3 locking lugs*

TW-zátka typ **VB 100** s troma tesniacimi lištami

*TW dust plug **VK 100** with 3 locking cams*

Typ **VB . . . SSE**

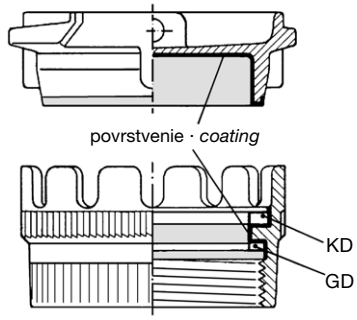

Typ **TWK . . . SSE**

TW-plniace hrdlo z nehrdzavejúcej ocele so styčnými pochami s **povrstvením Teflon® PFA**. Farba: červená. Detaily viď informácia 5.03.

Uvedené PFA povrstvenie zodpovedá FDA požiadavkam 21 CFR 177.1550 a 177.2440.

PFA povrstvenie sa používa všade tam, kde chemická odolnosť nehrdzavejúcich oceli je nedostatočná napr. kyslina chlorovodíková, trichlorid železa, riedená kyselina sírová a pod. Tabuľka odolnosti pre povrstvené nehrdzavejúce ocele str. 356 a tesnenia viď str. 396.

*TW fill pipe couplings of stainless steel as described overleaf, but parts in contact with liquid with an additional **coating of Teflon® PFA**. Colour: red. For details please see Information 5.03.*

The used PFA coating corresponds to the FDA requirements 21 CFR 177.1550 and 177.2440.

The PFA coating is used when the chemical resistance of stainless steel is not sufficient like for hydrochloric acid, ferro-III-chloride, diluted sulfuric acid.
*Resistance Chart for coating **SSE** see page 356, for seals **GD** and **KD** page 396.*

SKUPINA 3 *Section*	Hmotnosť *Weight Approx.* ≈ kg	ROZMERY (mm) *Dimensions* ≈ mm DN	d	MATERIÁLOVÉ PREVEDENIE *Materials* teleso *Body*	tesnenia *Seals*	Závit *Thread Size* IG	Objednacie číslo *Part Number* Type
	0,24	50	69,7	lisovaná mosadz — *hot stamped brass*	GD = polyuretan KD = NBR — *GD = polyurethane KD = NBR* **BIT**: pre bitumeny do 200°C a horúce oleje GD = THERMOPAC (HBD) KD = VAMAC — ***BIT**: for bitumen up to 200° C and hot oils*	G 2	TWK 50
	0,24	50	69,7			G 2	TWK 50 BIT
	0,31	50	69,7			G 1½ AG	TWK 50 - 1½ AG
	0,33	50	69,7			G 2 AG	TWK 50 - 2 AG
	0,55	80	101			G 3	TWK 80
	0,55	80	101			G 3	TWK - 80 BIT
	1,38	80	101			G 3 AG	TWK 80 - 3 AG
	0,91	100	127			G 4	TWK 100
	0,91	100	127			G 4	TWK 100 BIT
	0,20	80	101	lisovaný hliník — *hot stamped alu*	GD = PU KD = NBR	G 3	TWK 80 Al
	0,21	50	69,7	oceľ DIN 1.4408 — *stainless steel AISI 316*	GD = PTFE KD = Hypalon® (CSM)	G 2	TWK 50 SS
	0,50	80	101			G 3	TWK 80 SS
	0,85	100	127			G 4	TWK 100 SS *)
	0,22	50	69,7	ako typ **SS**, dodatočne s Teflon® PFA povrstvením styčných plôch — *like type **SS**, additional Teflon® PFA coating for parts in contact with liquid*		G 2	TWK 50 SSE
	0,51	80	101			G 3	TWK 80 SSE
	0,86	100	127			G 4	TWK 100 SSE
	0,49	50	70	lisovaná mosadz — *hot stamped brass*		–	TWM 50
	0,49	50	70				TWM 50 - 45°
	1,00	80	102				TWM 80
	1,00	80	102				TWM 80 - 32°
	1,65	100	128				TWM 100
	0,39	80	102	lisovaný hliník — *hot stamped aluminium*			TWM 80 Al
	0,45	50	70	oceľ DIN 1.4408 — *stainless steel AISI 316*		–	TWM 50 SS
	0,88	80	102				TWM 80 SS
	0,88	80	102				TWM 80 SS - 90°
	1,39	100	128				TWM 100 SS *)
	0,48	50	70			–	(TWM - A 50 SS)
	0,91	80	102				TWM - A 80 SS
	1,42	100	128				TWM - A 100 SS *)
	0,14	(50)	100	lisovaná mosadz, čap a pružina z nehrdzavejúcej ocele — *hot stamped brass pin and spring of stainless steel*		–	TWH 50
	0,24	(80)	110				TWH 80
	0,27	(100)	120				TWH 100

Kvôli náročnejšej montáži aretačného krúžku u veľkosti DN 100, doporučujeme objednať kompletnú spojku typ MK 100 (viď str. 313).

*) *It is recommended to order only complete female couplings **MK 100** (see page 313) because of the difficult assembly of the arresting ring.*

ELAFLEX

Tesniaci krúžok (korunka) pre TW spojku typ **MK** podľa EN 14420-6 (DIN 28450) s vnútorným rúrkovým závitom podľa DIN EN ISO 228 so závitovým (GD) a spojovacím tesnením (KD). Prevádzkový tlak do PN 16.

*Crown piece for 'TW' coupling **MK** acc. to EN 14420-6 (DIN 28450) with female pipe thread (G = according to EN ISO 228 / BSP parallel) with captive thread seal (GD) and coupling seal (KD). Working pressure up to PN 16.*

Typ TWK

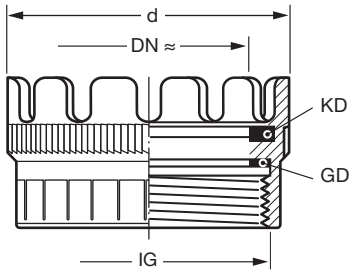

EDELSTAHL Rostfrei

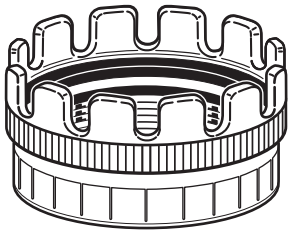

s materiálovým označením — *with material marking*

Spojovací kus s pákou pre TW spojky typ **MK** podľa EN 14420-6 (DIN 28450), so zámkom z nehrdzavejúcej ocele, prevádzkový tlak max. PN 16.

*Coupling nut with lever for 'TW' coupling **MK** acc. to EN 14420-6 (DIN 28450), with coupling lock of stainless steel. W.P. up to PN 16.*

Typ TWM

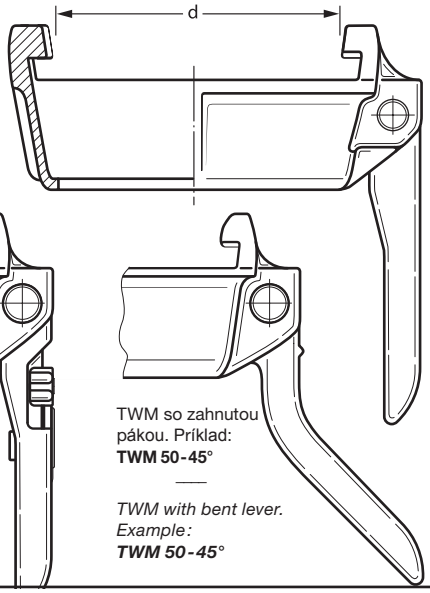

TWM-A...SS s aktívnym istením — ***TWM-A...SS** with active Safeguard lever*

TWM so zahnutou pákou. Príklad: **TWM 50-45°** — *TWM with bent lever. Example: **TWM 50-45°***

Náhradná páka komplet s čapom, aretačným kolíkom a pružinkou. Len pre TWM z mosadze.

Spare lever complete with pin, tipping lever and spring. Only for TWM brass.

Typ TWH

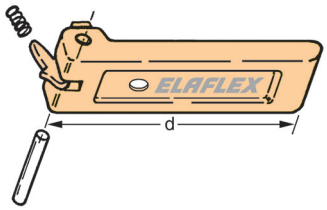

TECHNICKÉ ZMENY VYHRADENÉ · TLAČ A VÝROBA KÓPIÍ LEN S NAŠIM SÚHLASOM · Specifications subject to change without notice · Copyright ELAFLEX

MACROFLEX SLOVAKIA
Macroflex Slovakia sro. ☎ +421 33 5936 159
Mikovíniho 4 ☎ +421 33 5936 237
917 01 Trnava ☎ +421 903 447 575
www.macroflex.sk ✉ macroflex@macroflex.sk

Spojovacie tesnenia 'KD' pre TW spojky · *Seals 'KD' for TW Couplings*

PREVEDENIE *Design*	ROZMERY ≈ mm *Dimensions* D	d	s	MATERIÁLOVÉ PREVEDENIE, FARBY POUŽITIE *Materials, Colour, Applikation* 1)	Objednacie číslo *Part Number*
Štandardné prevedenie TWD 50 + TWD 80 podľa EN 14420-6. Pre normálnu tlakovo-saciu prevádzku. *Standard design **TWD 50 + TWD 80** acc. EN 14420-6. For normal suction / pressure operation.* 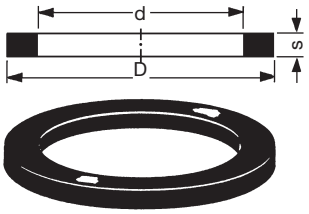 	61,5	49	4,8	NBR čierny, štandardné prvedenie pre typy MK + MB *NBR black, standard seal for MK + MB*	TWD 50
				NBR biely pre potraviny *NBR white for foodstuffs*	TWD 50 W
				Hypalon® zelený pre kyseliny a lúhy *CSM green for acids and alkalis*	TWD 50 Hy
				Polyuretan jantárový *Polyurethane amber colour*	TWD 50 PU
				Viton® čierny pre aromáty a horúce oleje *FKM black for aromatics + hot oils*	TWD 50 Vi
				EPDM čierny pre estery a ketóny *EPT black for ester and ketones*	TWD 50 EP
Špeciálne prevedenie **TWD 80 BIT** pre horúci bitúmen *Special design **TWD 80 BIT** for hot bitumen* 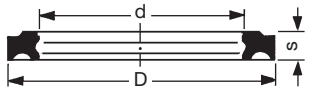 	92	77	6	NBR čierny, štandardné prvedenie pre typy MK + MB *NBR black, standard seal for MK + MB*	TWD 80
				NBR biely pre potraviny *NBR white for foodstuffs*	TWD 80 W
				Hypalon® zelený pre kyseliny a lúhy *CSM green for acids and alkalis*	TWD 80 Hy
				Polyuretan jantárový *Polyurethane amber colour*	TWD 80 PU
				Viton® čierny pre aromáty a horúce oleje *FKM black for aromatics + hot oils*	TWD 80 Vi
				EPDM čierny pre estery a ketóny *EPT black for ester and ketones*	TWD 80 EP
Štandardný O-krúžok **TWO** podľa EN 14420-6 pre DN 100. Vhodné aj pre vyššie výkony sacích aplikácií. *Standard design **TWO** acc. EN 14420-6 for DN 100. Also suitable for high suction service.* 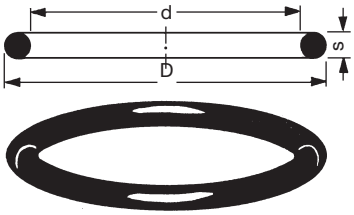 	92	77	7	VAMAC, 2 červené body pre bitumen do 200°C *VAMAC, 2 red marks for hot bitumen up to 200°C*	TWD 80 BIT
	114	100	6	NBR čierny, štandardné prvedenie pre typy MK + MB *NBR black, standard seal for MK + MB*	TWO 100
				NBR biely pre potraviny *NBR white for foodstuffs*	TWO 100 W
				Hypalon® zelený pre kyseliny a lúhy *CSM green for acids and alkalis*	TWO 100 Hy
				Viton® čierny pre aromáty a horúce oleje *FKM black for aromatics + hot oils*	TWO 100 Vi
Špeciálne prevedenie **GSD 50 + GSD 80** pre vyššie výkony tlakovo-sacích aplikácií. *Special design **GSD 50 + GSD 80** for pressure and high suction serivce.* 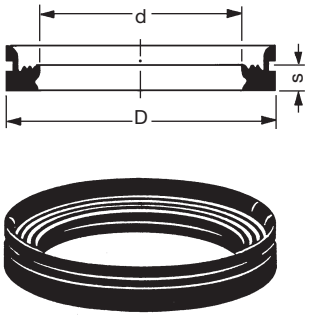 	61,5	49	4,8	NBR čierny, štandardné prvedenie pre typy MK + MB *NBR black, standard seal for MK + MB*	GSD 50
				Hypalon® zelený pre kyseliny a lúhy *CSM green for acids and alkalis*	GSD 50 Hy
				Polyuretan modrý *Polyurethane blue*	GSD 50 PU
				Silikón transparentný *Silicone transparent*	GSD 50 Si
				Viton® čierny pre aromáty a horúce oleje *FKM black for aromatics + hot oils*	GSD 50 Vi
	92	77	6	NBR čierny, štandardné prvedenie pre typy MK + MB *NBR black, standard seal for MK + MB*	GSD 80
				Hypalon® zelený pre kyseliny a lúhy *CSM green for acids and alkalis*	GSD 80 Hy
				Polyuretan modrý *Polyurethane blue*	GSD 80 PU
				Silikón transparentný *Silicone transparent*	GSD 80 Si
				Viton® čierny pre aromáty a horúce oleje *FKM black for aromatics + hot oils*	GSD 80 Vi
				ETP Viton® Extreme, čierny *ETP Viton® Extreme, black*	GSD 80 ETP
Špeciálne prevedenie PTFE · *Special designs PTFE* Form **TWD ...TD** 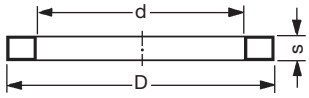 Form **TWD ...TM** 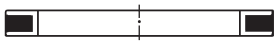 Form **TWO ...TM** 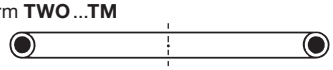	Vhodné pre použitie v prípadoch kde chemická odolnosť gumených tesnení nie je dostatočná. Typ **TM** má jadro z mäkkej gumy, ktorá neprichádza do styku s médiom. *Suitable for use when chemical resistance of rubber seals is insufficient. The encapsulated type **TM** has a core of soft rubber which is not in contact with the liquid.*				
	60,5	49	4,5	PTFE biely, tuhý *PTFE white, solid, continuously hard*	TWD 50 TD
	92	77	5,5		TWD 80 TD
	61,5	49	4,8	NBR s PTFE plášťom, polomäkký *PTFE encapsulated NBR, semi-hard*	TWD 50 TM
	92	77	6		TWD 80 TM
	114	100	7	Viton® čierny s FEP plášťom, polomäkký *FEP encapsulated FKM, semi-hard*	TWO 100 TM

1) Tabuľky odolnosti viď str. 396 · *Resistance chart see page 396*

SKUPINA 3 *Section*	Hmotnosť *Weight Approx.* ≈ kg	d ≈ mm	TYPY A MATERIÁLY *Design Materials*	TW-SPOJKA *TW Coupling*	ZÁVIT *Thread Size* IG / AG	Objednacie číslo *Part Number* Type
	0,39	67	**VK**-spojka z lisovanej mosadze s redukciou RS a vnútorným závitom. GD = polyuretan — ***VK** coupling of hot stamped brass, with female/male reducer **RS** with female thread. GD = polyurethane*	VK 50 (2")	G 1½	VK 50 – 1½" IG
	0,34	67			G 2	VK 50
	0,61	67			G 2½	VK 50 – 2½" IG
	1,04	67			G 3	VK 50 – 3" IG
	1,28	101		VK 80 (3")	G 2	VK 80 – 2" IG
	0,96	101			G 2½	VK 80 – 2½" IG
	0,78	101			G 3	VK 80
	1,93	101			G 4	VK 80 – 4" IG
	1,97	125		VK 100 (4")	G 3	VK 100 – 3" IG
	1,10	125			G 4	VK 100
	0,71	67	**VK**-spojka s redukovanou **RN** alebo obojstrannou závitovou vsuvkou **DN** s vonk. závitom z lisovanej mosadze. GD = Polyurethan — ***VK** coupling of hot stamped brass, with reducing nipple **RN** or double nipple **DN** with male thread. GD = polyurethane*	VK 50 (2")	G 1½	VK 50 – 1½" AG
	0,62	67			G 2	VK 50 – 2" AG
	1,0	67			G 2½	VK 50 – 2½" AG
	1,0	67			G 3	VK 50 – 3" AG
	1,43	101		VK 80 (3")	G 2	VK 80 – 2" AG
	1,04	101			G 2½	VK 80 – 2½" AG
	1,33	101			G 3	VK 80 – 3" AG
	1,81	125		VK 100	G 3	VK 100 – 3" AG
	1,01	70	**MK**-spojka s redukciou **RS** a vnútorným závitom z lisovanej mosadze GD = Polyurethan KD = NBR — ***MK** coupling of hot stamped brass, with female/male reducer **RS** with male thread. GD = polyurethane KD = NBR*	MK 50 (2")	G 1½	MK 50 – 1½" IG
	0,70	70			G 2	MK 50
	1,20	70			G 2½	MK 50 – 2½" IG
	1,40	70			G 3	MK 50 – 3" IG
	2,04	102		MK 80 (3")	G 2	MK 80 – 2" IG
	2,05	102			G 2½	MK 80 – 2½" IG
	1,54	102			G 3	MK 80
	2,69	102			G 4	MK 80 – 4" IG
	3,58	128		MK 100 (4")	G 3	MK 100 – 3" IG
	2,71	128			G 4	MK 100
	0,82	70	**MK**-spojka s redukovanou **RN** alebo obojstrannou závitovou vsuvkou **DN** s vonk. závitom. GD = Polyurethan KD = NBR — ***MK** coupling of hot stamped brass, with fitted reducing nipple **RN** or double nipple **DN** with male thread. GD = polyurethane KD = NBR*	MK 50 (2")	G 1½	MK 50 – 1½" AG
	0,77	70			G 2	MK 50 – 2" AG
	1,35	70			G 2½	MK 50 – 2½" AG
	1,35	70			G 3	MK 50 – 3" AG
	2,19	102		MK 80 (3")	G 2	MK 80 – 2" AG
	2,74	102			G 2½	MK 80 – 2½" AG
	2,37	102			G 3	MK 80 – 3" AG
	3,42	128		MK 100	G 3	MK 100 – 3" AG
	3,9	128			G 4	MK 100 – 4" AG

ELAFLEX

TW-spojky podľa EN 14420-6 (DIN 28450) s odlišným vnútorným a vonkajším závitovým pripojením podľa DIN EN ISO 228. Iné typy závitov na požiadanie.

—

TW couplings acc. to EN 14420-6 (DIN 28450) with different female (IG) or male (AG) pipe threads according to EN ISO 228 (BSP parallel). Other threads on request.

Typ VK-IG

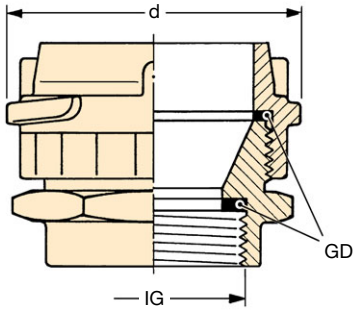

Typ VK-AG

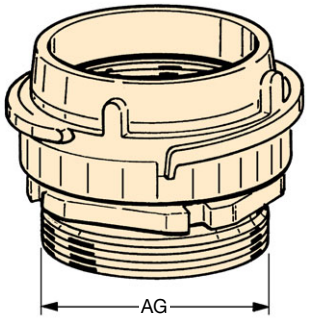

Typ MK-IG

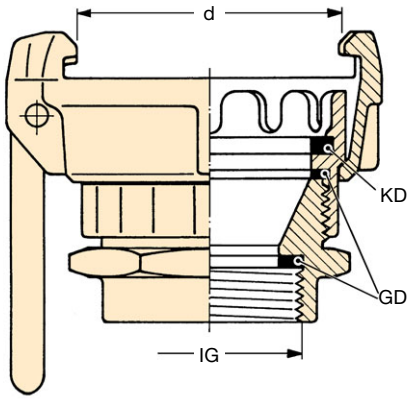

Typ MK-AG

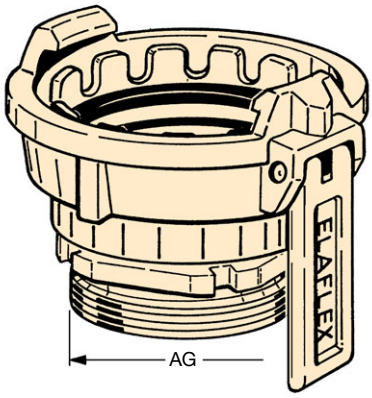

TECHNICKÉ ZMENY VYHRADENÉ · TLAČ A VÝROBA KÓPIÍ LEN S NAŠIM SÚHLASOM · *Specifications subject to change without notice · Copyright ELAFLEX*

MACROFLEX SLOVAKIA
Macroflex Slovakia sro.
Mikovíniho 4
917 01 Trnava
www.macroflex.sk
+421 33 5936 159
+421 33 5936 237
+421 903 447 575
macroflex@macroflex.sk

Typ VK - R

1

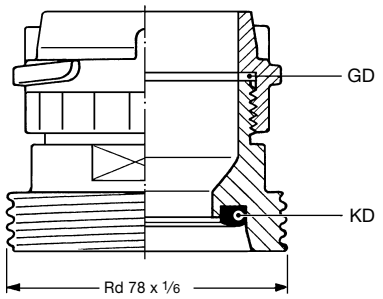

TW spojka typ **VK** vo veľkostiach DN 50 + 80 z **ocele DIN1.4408** ako je popísané na str. 311 len v špeciálnom prevedení s oblým vonkajším **závitom Rd 78 x 1/6** podľa DIN 405 pre požiarne vozidlá na prepravu nebezpečných látok podľa DIN 14555. Závitové tesnenie GD z PTFE, spojovacie tesnenie KD Viton®.

—

*TW male coupling **VK** in the sizes 2" (DN 50) + 3" (DN 80) **of stainless steel** AISI 316 as described on page 311, but **with special male knuckle thread Rd 78 x 1/6** acc. to DIN 405 for fire brigade dangerous goods equipment trucks acc. to DIN 14555. Thread seal GD of PTFE, coupling seal KD of FKM.*

Typ MK - R

2

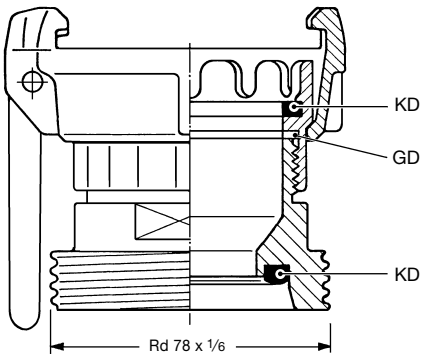

TW spojka typ **MK** vo veľkostiach DN 50 + 80 z **ocele DIN1.4408** ako je popísané na str. 311 len v špeciálnom prevedení s oblým vonkajším **závitom Rd 78 x 1/6** podľa DIN 405 pre požiarne vozidlá na prepravu nebezpečných látok podľa DIN 14555. Závitové tesnenie GD z PTFE, spojovacie tesnenie KD Viton®.

—

*TW female coupling **MK** in the sizes 2" (DN 50) + 3" (DN 80), **stainless steel** AISI 316 as described on page 311, but **with special male knuckle thread Rd 78 x 1/6** acc. to DIN 405 for fire brigade dangerous goods equipment trucks acc. to DIN 14555. Thread seal GD of PTFE, coupling seal KD of FKM.*

Typ Storz AG - R

3

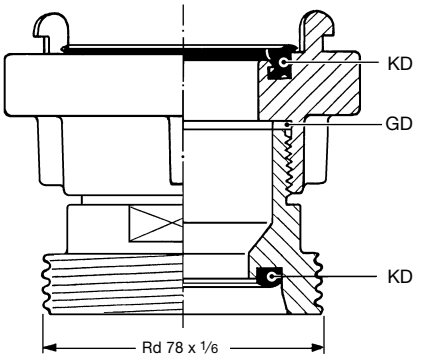

Storz pevná spojka veľkosť C (DN 50) z **ocele DIN 1.4571** ako na str. 327, len v špeciálnom prevedení s **oblým vonkajším závitom Rd 78 x 1/6** podľa DIN 405 pre požiarne vozidlá na prepravu nebezpečných látok podľa DIN 14555. Závitové tesnenie GD z PTFE, spojovacie tesnenie KD Viton®.

—

***Storz fixed coupling, size C** (DN 50), **stainless steel** AISI 316 as described on page 327, but **with special male knuckle thread Rd 78 x 1/6** acc. to DIN 405 for fire brigade dangerous goods equipment trucks acc. to DIN 14555.*
Thread seal GD of PTFE, coupling seals KD of FKM.

Typ Storz IG - R

4

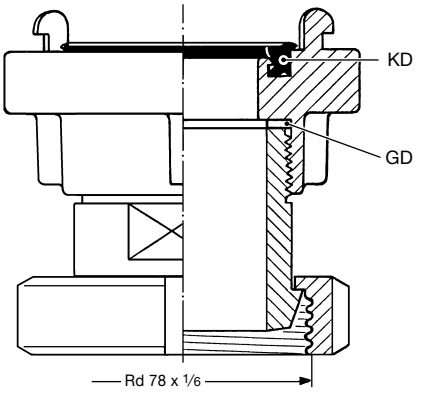

Storz pevná spojka veľkosť C (DN 50) z **ocele DIN 1.4571** ako na str. 327, len v špeciálnom prevedení s **prevlečnou maticou s oblým vnútorným závitom Rd 78 x 1/6** podľa DIN 405 pre požiarne vozidlá na prepravu nebezpečných látok podľa DIN 14555. Závitové tesnenie GD z PTFE, spojovacie tesnenie KD Viton®.

—

***Storz fixed coupling, size C** (DN 50), **stainless steel** AISI 316 as described on page 327, but special design **with swiveling nut with knuckle thread Rd 78 x 1/6** acc. to DIN 405 for fire brigade dangerous goods equipment trucks according to DIN 14 555. Thread seal GD of PTFE, coupling seal KD of FKM.*

Hmotnosť Weight Approx. ≈ kg	TYPY A MATERIÁLY Design Materials	TYP SPOJKY Couplings d_1 ≈ mm	L Type	R Type	d_2 ≈ mm	Objednacie číslo Part Number Type
1,00	VK-spojka s obojstrannou alebo redukovanou vsuvkou z lisovanej mosadze GD = polyuretan — *VK couplings connected with double or reducing nipple, hot stamped brass GD = polyurethane*	67	VK 50	VK 50	67	VK 50 x VK 50
1,76		67	VK 50	VK 80	101	VK 50 x VK 80
2,98		67	VK 50	VK 100	125	VK 50 x VK 100
2,05		101	VK 80	VK 80	101	VK 80 x VK 80
2,56		101	VK 80	VK 100	125	VK 80 x VK 100
3,39		125	VK 100	VK 100	125	VK 100 x VK 100
0,73	lisovaný hliník *hot stamped aluminium*	101	VK 80 Al	VK 80 Al	101	VK 80 Al x VK 80 Al
2,56	VK-MK prechodový kus so vsuvkou z lisovanej mosadze GD = polyuretan KD = NBR — *VK + MK coupling, nipple connected, hot stamped brass GD = polyurethane KD = NBR*	67	VK 50	MK 80	102	VK 50 x MK 80
4,63		67	VK 50	MK 100	128	VK 50 x MK 100
2,13		101	VK 80	MK 50	70	VK 80 x MK 50–45° *)
4,21		101	VK 80	MK 100	128	VK 80 x MK 100
3,35		125	VK 100	MK 50	70	VK 100 x MK 50–45° *)
3,36		125	VK 100	MK 80	102	VK 100 x MK 80–32° *)
1,74	MK-spojka so závitovou obojstrannou alebo redukovanou vsuvkou z lisovanej mosadze GD = polyuretan KD = NBR — *MK couplings connected with double or reducing nipple, hot stamped brass GD = polyurethane KD = NBR*	70	MK 50	MK 50	70	MK 50–45° x MK 50–45° *)
2,93		70	MK 50	MK 80	102	MK 50–45° x MK 80 *)
5,00		70	MK 50	MK 100	128	MK 50–45° x MK 100 *)
3,65		102	MK 80	MK 80	102	MK 80 x MK 80
5,01		102	MK 80	MK 100	128	MK 80 x MK 100
6,69		128	MK 100	MK 100	128	MK 100 x MK 100
1,37	lisovaný hliník *hot stamped aluminium*	102	MK 80 Al	MK 80 Al	102	MK 80 Al x MK 80 Al
1,38	VK-STORZ prechodový kus z lisovanej mosadze alebo hliníka GD = polyuretan KD = NBR — *VK coupling with Storz coupling tightly connected, hot stamped brass or hot stamped aluminium GD = polyurethane KD = NBR*	67	VK 50	Storz C	66	VK 50 x C
0,73		67	VK 50	Storz C Al	66	VK 50 x C Al
0,93		67	VK 50	Storz B Al	89	VK 50 x B Al
2,14		101	VK 80	Storz C	66	VK 80 x C
0,71		101	VK 80 Al	Storz C Al	66	VK 80 Al x C Al
1,14		101	VK 80	Storz B Al	89	VK 80 x B Al
0,66		101	VK 80 Al	Storz B Al	89	VK 80 Al x B Al
1,77		125	VK 100	Storz B Al	89	VK 100 x B Al
1,75	MK-STORZ prechodový kus z lisovanej mosadze alebo hliníka GD = polyuretan KD = NBR — *MK coupling with Storz coupling tightly connected, hot stamped brass or hot stamped aluminium GD = polyurethane KD = NBR*	70	MK 50	Storz C	66	MK 50 x C
1,10		70	MK 50	Storz C Al	66	MK 50 x C Al
1,30		70	MK 50	Storz B Al	89	MK 50 – 45° x B Al *)
2,94		102	MK 80	Storz C	66	MK 80 x C
1,03		102	MK 80 Al	Storz C Al	66	MK 80 Al x C Al
1,94		102	MK 80	Storz B Al	89	MK 80 x B Al
0,98		102	MK 80 Al	Storz B Al	89	MK 80 Al x B Al
3,42		128	MK 100	Storz B Al	89	MK 100 x B Al

ELAFLEX

Prechodová obojstranná TW spojka podľa DIN EN 14420-6.
Adapter couplings TW both ends acc. to EN 14420-6.

Typ VK × VK

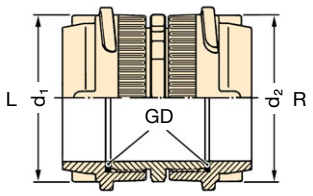

Typ VK × MK

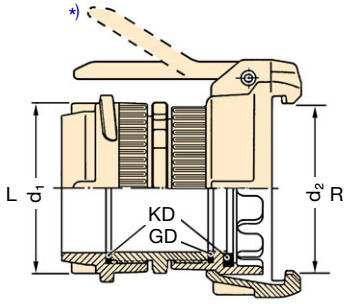

Typ MK × MK

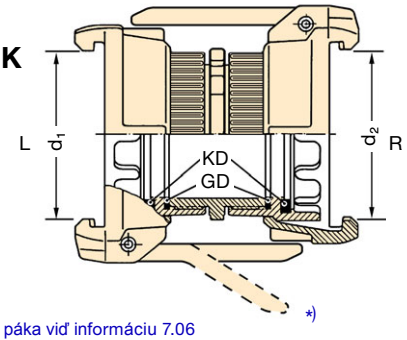

*) 32°/45°: lomená páka viď informáciu 7.06
32°/45°: bent lever, see Information 7.06

Prechodové kusy TW-STORZ podľa DIN EN 14420-6 pre požiarne účely pre čerpanie a dopravu nebezpečných látok.

Adapter couplings one end TW coupling according to EN 14420-6, other end Storz fire brigade coupling according to DIN for vehicles to clean up oil spills.

Typ VK × Storz

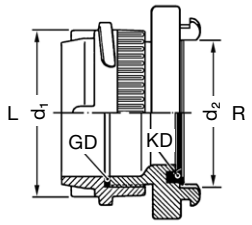

Typ MK × Storz

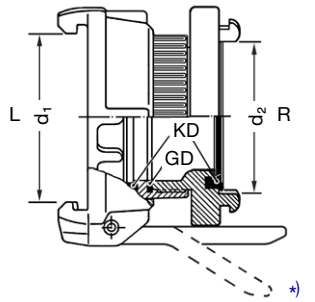

*) 45°: lomená páka viď informáciu 7.06
45°: bent lever, see Information 7.06

TECHNICKÉ ZMENY VYHRADENÉ · TLAČ A VÝROBA KÓPIÍ LEN S NAŠIM SÚHLASOM · Specifications subject to change without notice · Copyright ELAFLEX

MACROFLEX SLOVAKIA
Macroflex Slovakia sro. ☎ +421 33 5936 159
Mikovíniho 4 ☎ +421 33 5936 237
917 01 Trnava ☎ +421 903 447 575
www.macroflex.sk ✉ macroflex@macroflex.sk

ELAFLEX

Hmotnosť Weight Approx. ≈ kg	ROZMERY (mm) Size DN mm	in.	MATERIÁLOVÉ PREVEDENIE Materials	Závit Thread / Coupling AG / K	Objednacie číslo Part Number Type
2,90	50	2"	mosadz GD 5½" = NBR 1) — brass GD 5½" = NBR 1)	G 2	KWZ 2"
2,95	80	3"		G 3	KWZ 3"
2,85	100	4"		G 4	KWZ 4"
1,05	50	2"	hliník GD 5½" = NBR 1) — aluminium GD 5½" = NBR 1)	G 2	(KWZ 2" Al)
0,96	80	3"		G 3	KWZ 3" Al
0,97	100	4"		G 4	KWZ 4" Al
2,60	50	2"	oceľ DIN 1.4401 GD 5½" = PTFE — stainless steel AISI 316 GD 5½" = PTFE	G 2	KWZ 2" SS
2,55	80	3"		G 3	KWZ 3" SS
2,40	100	4"		G 4	KWZ 4" SS

1) Iné materiálové prevedenia tesnení GD 5½" ako Hypalon®, Polyurethan, Viton® alebo Thermopac viď druhú stranu. *Special seals GD 5½" of CSM, polyurethane, FK or Thermopac see overleaf.*

2) Špeciálne prevedenie s oblým závitom podľa DIN 405 - viď druhá strana. *Special type KWZ with hose connection with knuckle thread acc. to DIN 405 see overleaf.*

Prechodové železničné spojky typu **KWZ** so závitom W 5½" podľa DIN 3799 / DIN 26017 vrátane tesnenia GD 5½" podľa tabuľky, druhá strana hadicová spojka podľa vyobrazenia.

*Rail car adapter type **KWZ**, one end with rail car thread 5½, (Whitworth / DIN 3799 / DIN 26017) with captive seal GD 5½", other end hose connection as shown.*

KWZ

s vonk. rúrkovým závitom podľa DIN EN ISO 228 s plochou tesniacou plochou 2)

with ext. pipe thread acc. to EN ISO 228 (BSP parallel) with flat sealing surface 2)

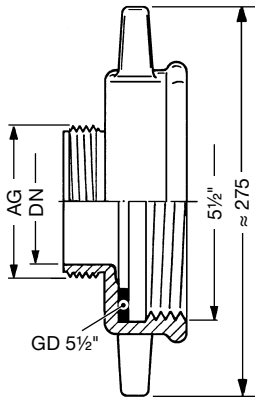

Hmotnosť ≈ kg	mm	in.	Materials	AG / K	Type
3,26	50	2"	mosadz GD 5½" = NBR 1) GD = Polyurethan — brass GD 5½" = NBR 1) GD = polyurethane	VK 50	KWZ x VK 50
3,70	80	3"		VK 80	KWZ x VK 80
3,95	100	4"		VK 100	KWZ x VK 100
1,22	80	3"	hliník — aluminium	VK 80 Al	KWZ x VK 80 Al
2,91	50	2"	oceľ DIN 1.4401 GD 5½" / GD = PTFE — stainless steel AISI 316 GD 5½" / GD = PTFE	VK 50 SS	KWZ x VK 50 SS
3,28	80	3"		VK 80 SS	KWZ x VK 80 SS
3,55	100	4"		VK 100 SS	KWZ x VK 100 SS

KWZ - VK

s VK-spojkou podľa DIN EN 14420-6

with VK coupling acc. to EN 14420-6

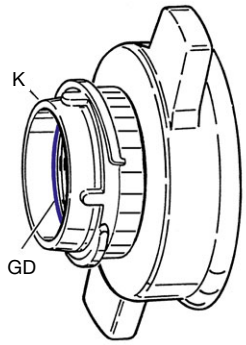

Hmotnosť ≈ kg	mm	in.	Materials	AG / K	Type
3,63	50	2"	mosadz GD 5½" / KD = NBR 1) GD = Polyurethan — brass GD 5½" / KD = NBR 1) GD = polyurethane	MK 50	KWZ x MK 50-45°
4,50	80	3"		MK 80	KWZ x MK 80-32°
5,60	100	4"		MK 100	KWZ x MK 100
1,55	80	3"	hliník — aluminium	MK 80 Al	KWZ x MK 80 Al
3,29	50	2"	oceľ DIN 1.4401 GD 5½" / GD = PTFE KD = CSM — stainless steel AISI 316 GD 51/2 / GD = PTFE KD = CSM	MK 50 SS	KWZ x MK 50-45° SS 3)
4,0	80	3"		MK 80 SS	KWZ x MK 80-45° SS 3)
5,15	100	4"		MK 100 SS	KWZ x MK 100 SS 3)

3) Predĺžené prevedenie so štandardnou pákou - viď druhá strana. *Long special type with standard lever see overleaf.*

KWZ - MK

ms MK-spojkou podľa DIN EN 14420-6, krátke prevedenie

with MK coupling acc. to EN 14420-6, short type

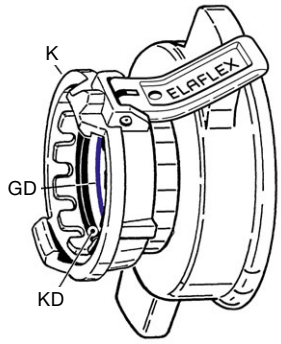

Hmotnosť ≈ kg	mm	in.	Materials	AG / K	Type
3,53	50	2"	mosadz GD 5½" / KD = NBR 1) GD = Polyurethan — brass GD 5½" / KD = NBR 1) GD = polyurethane	Storz C	KWZ x Storz C
4,11	80	3"		Storz B	KWZ x Storz B
5,05	100	4"		Storz A	KWZ x Storz A
1,32	50	2"	hliník GD 5½" / KD = NBR 1) GD = Polyurethan — aluminium GD 5½" / KD = NBR 1) GD = polyurethane	Storz C Al	KWZ x Storz C Al
1,36	80	3"		Storz B Al	KWZ x Storz B Al
1,88	100	4"		Storz A Al	KWZ x Storz A Al
3,25	50	2"	oceľ DIN 1.4401 GD 5½" / GD = PTFE KD = FKM — stainless steel AISI 316 GD 5½" / GD = PTFE KD = FKM	Storz C SS	KWZ x Storz C SS
4,15	80	3"		Storz B SS	KWZ x Storz B SS
4,70	100	4"		Storz A SS	KWZ x Storz A SS

KWZ - Storz

so STORZ spojkou podľa DIN

with Storz coupling according to DIN

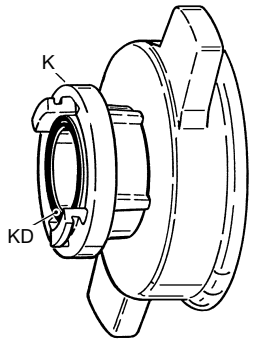

TECHNICKÉ ZMENY VYHRADENÉ · TLAČ A VÝROBA KÓPIÍ LEN S NAŠIM SÚHLASOM · Specifications subject to change without notice · Copyright ELAFLEX

MACROFLEX SLOVAKIA
Macroflex Slovakia sro.
Mikovíniho 4
917 01 Trnava
www.macroflex.sk
+421 33 5936 159
+421 33 5936 237
+421 903 447 575
macroflex@macroflex.sk

Železničné prechodky KWZ

RAIL CAR ADAPTERS KWZ

1

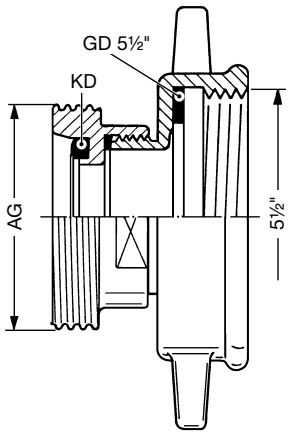

Typ KWZ-SS

Železničné prechodky typ **KWZ - SS** v špeciálnom prevedení **s oblým závitom** podľa DIN 405 z nerezovej ocele s integrovaným spojovacím tesnením **KD** z Vitonu®. Tesnenie GD 5½" z Vitonu® alebo podľa želania.

—

*Rail car adapters type **KWZ - SS** as described overleaf, **special design with knuckle** thread according to DIN 405 in stainless steel. With captive coupling seal **KD** of FKM. GD 5½" seal of FKM or as requested.*

závit *Thread Size* AG	objednacie číslo *Part Number* Type
Rd 78 x 1/6	KWZ x 78 SS *)
Rd 95 x 1/6	(KWZ x 95 SS)
Rd 110 x 1/4	(KWZ x 110 SS)
Rd 130 x 1/4	(KWZ x 130 SS)

*) podľa DIN 14555 patrí do štandardnej výbavy požiarnych vozidiel prepravujúcich nebezpečné látky.

*) *According to DIN 14555 this is standard on fire brigade trucks for handling dangerous goods.*

2

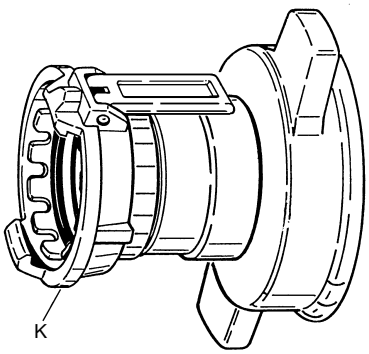

Typ LKWZ-MK ... SS

Železničné prechodky typ **LKWZ - MK** z nerezovej ocele v **predĺženom prevedení** umožňujúcom kompletnú aretáciu páky spojky MK.

—

*Rail car adapters type **LKWZ - MK** of stainless steel, as described overleaf, but **extended special type** allowing standard lever of MK coupling to be entirely folded back and arrested.*

spojka *Coupling* K	objednacie číslo *Part Number* Type
MK 50 SS	LKWZ x MK 50 SS
MK 80 SS	LKWZ x MK 80 SS
MK 100 SS	LKWZ x MK 100 SS

3

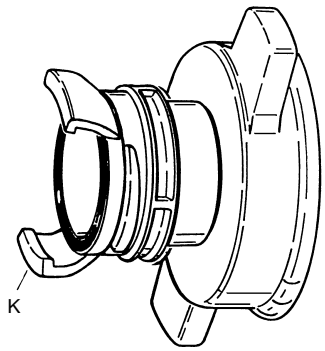

Typ KWZ-Guillemin

Železničné prechodky typ **KWZ** z mosadze, hliníka alebo nerezovej ocele s Guillemin-spojkou podľa DIN EN 14420-8 a integrovaným tesnením KD z materiálu NBR. Závitové tesnenie GD z polyuretanu. Iné tesniace materiály viď str. 387.

—

*Rail car adapters type **KWZ** in brass, aluminium or stainless steel, with sealed-on Guillemin coupling according to EN 14420-8 with arrest and captive coupling seal KD of NBR and thread seal GD of polyurethane. Other sealing material see page 387.*

spojka *Coupling* K	objednacie číslo *Part Number* Type
GK 80	KWZ x GK 80
GK 100	KWZ x GK 100
GK 80 Al	KWZ x GK 80 Al
GK 100 Al	KWZ x GK 100 Al
GK 80 SS	KWZ x GK 80 SS
GK 100 SS	KWZ x GK 100 SS

4

Menšie KWZ - typy

Smaller KWZ types

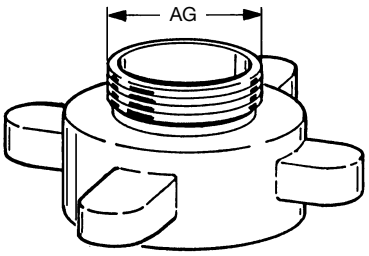

Železničné prechodky, špeciálne prevedenie pre staršie železničné cisterny s menším priemerom výpustného potrubia:

DN 50 = 3¼" podľa DIN 6602 (stará DIN 11) (vonk. ∅ 82,5 mm) AG = 2"
DN 80 = 4½" podľa DIN 6602 (stará DIN 11) (vonk. ∅ 114,3 mm) AG = 3"

—

Rail car adapters as described overleaf, but special type for old rail cars with smaller outlets:

DN 50 (2") = 3¼" according to old DIN 11 (OD 82,5 mm) AG = 2"
DN 80 (3") = 4½" according to old DIN 11 (OD 114,3 mm) AG = 3"

5

Špeciálne tesnenia GD 5½" pre KWZ

Special Seals GD 5½" for KWZ

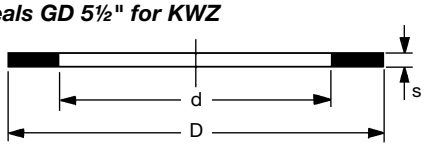

MATERIÁL *Materials*	ROZMERY *Dimensions* D	d	s	OBJ. ČÍSLO *Part Number* Type
NBR	140	102	6	PD 5½"
CSM	140	102	5	HYD 140 / 102
Polyurethan / PU	140	102	3	VD 140 / 102
Viton® / FKM	140	102	3	ViD 140 / 102
PTFE	140	102	3	TD 140 / 102
Thermopac / HBD	140	102	3	HBD 140 / 102

ELAFLEX

Hmotnosť Weight Approx. ≈ kg	ROZMERY (mm) Size DN mm	in.	d mm	MATERIÁLOVÉ PREVEDENIE Materials	Závit Thread Size IG / AG	Objednacie číslo Part Number Type
0,63	50	2"	66	lisovaná mosadz GD = polyuretan KD = NBR — *hot stamped brass GD = polyurethane KD = NBR*	G 2	Storz C – 2" Ms
1,16	80	3"	89		G 3	Storz B – 3" Ms
2,20	100	4"	133		G 4	Storz A – 4" Ms
0,27	50	2"	66	lisovaný hliník GD = polyuretan KD = NBR — *hot stamped aluminium GD = polyurethane KD = NBR*	G 2	Storz C – 2" Al
0,40	80	3"	89		G 3	Storz B – 3" Al
0,91	100	4"	133		G 4	Storz A – 4" Al
0,65	50	2"	66	oceľ DIN 1.4581 GD = PTFE KD = Viton®/FKM — *stainless steel AISI 316*	G 2	Storz C – 2" SS
1,60	80	3"	89		G 3	Storz B – 3" SS
2,30	100	4"	133		G 4	Storz A – 4" SS

Storz spojka s vnútorným závitom podľa DIN EN ISO 228, čierne závitové GD a spojovacie tesnenie KD, pre potraviny a granuláty biele. Prevádzkový tlak max. PN 10.

Storz fixed coupling acc. DIN, with female thread to EN ISO 228 (BSP parallel), thread seal GD and standard coupling seal KD in black, also available in white for foodstuffs and granulates. Work. pressure up to PN 10.

Storz IG

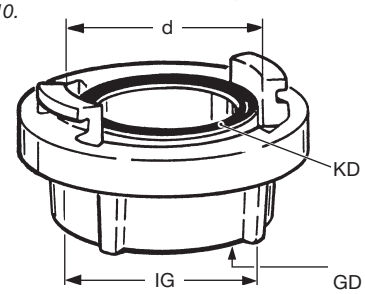

Hmotnosť Weight Approx. ≈ kg	ROZMERY (mm) Size DN mm	in.	d mm	MATERIÁLOVÉ PREVEDENIE Materials	Závit Thread Size IG / AG	Objednacie číslo Part Number Type
0,56	50	2"	66	lisovaná mosadz KD = NBR — *hot stamped brass KD = NBR*	G 2	Storz C – 2" A Ms
1,11	80	3"	89		G 3	Storz B – 3" A Ms
2,40	100	4"	133		G 4	Storz A – 4" A Ms
0,22	50	2"	66	lisovaná mosadz KD = NBR — *hot stamped aluminium KD = NBR*	G 2	Storz C – 2" A Al
0,37	80	3"	89		G 3	Storz B – 3" A Al
1,05	100	4"	133		G 4	Storz A – 4" A Al
0,61	50	2"	66	Eoceľ DIN 1.4581 KD = Viton®/FKM — *stainless steel AISI 316*	G 2	Storz C – 2" A SS
1,21	80	3"	89		G 3	Storz B – 3" A SS
3,35	100	4"	133		G 4	Storz A – 4" A SS

Storz spojka s vonkajším závitom podľa DIN EN ISO 228, čierne závitové GD a spojovacie tesnenie KD, pre potraviny a granuláty biele. Prevádzkový tlak max. PN ~~10~~.

Storz fixed coupling acc. to DIN, with male thread to EN ISO 228 (BSP parallel) and coupling seal KD, black or white. Working pressure up to PN 10.

Storz AG

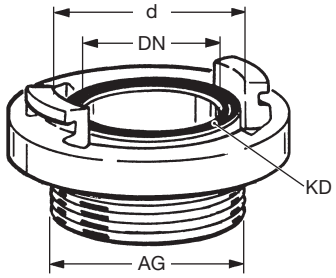

Hmotnosť Weight Approx. ≈ kg	ROZMERY (mm) Size DN mm	in.	d mm	MATERIÁLOVÉ PREVEDENIE Materials	Závit Thread Size IG / AG	Objednacie číslo Part Number Type
0,49	40	1½"	55	mosadz KD = NBR — *brass KD = NBR*	G 1½	(GK 40 – 1½" Ms)
0,57	50	2"	69		G 2	(GK 50 – 2" Ms)
1,95	80	3"	103		G 3	(GK 80 – 3" Ms)
3,13	100	4"	123		G 4	(GK 100 – 4" Ms)
4,83	100	4"	123		5½" *)	(GK 100 – 5½" Ms)
0,34	40	1½"	55	hliník KD = NBR — *aluminium KD = NBR*	G 1½	GK 40 – 1½" Al
0,37	50	2"	69		G 2	GK 50 – 2" Al
0,75	80	3"	103		G 3	GK 80 – 3" Al
1,11	100	4"	123		G 4	GK 100 – 4" Al
1,59	100	4"	123		5½" *)	GK 100 – 5½" Al
0,49	40	1½"	55	oceľ DIN 1.4404 KD = Viton®/FKM — *stainless steel AISI 316 L KD = Viton®/FKM*	G 1½	GK 40 – 1½" SS
0,57	50	2"	69		G 2	GK 50 – 2" SS
1,63	80	3"	103		G 3	GK 80 – 3" SS
4,35	100	4"	123		G 4	GK 100 – 4" SS
4,86	100	4"	123		5½" *)	GK 100 – 5½" SS

Guillemin spojka s aretáciou podľa DIN EN 14420-8 a vnútorným závitom DIN EN ISO 228, čierne spojovacie tesnenie KD. Prevádzkový tlak max. PN 16 (Al PN 10).

Guillemin fixed coupling with arresting device acc. to EN 14420-8, with female thread acc. EN ISO 228 (BSP parallel), black coupling seal KD. Working pressure up to PN 16 (Al PN 10).

Guillemin IG

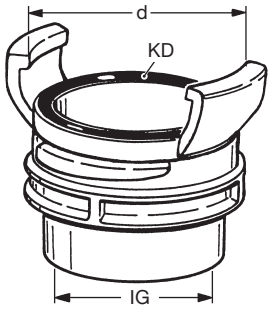

Hmotnosť Weight Approx. ≈ kg	ROZMERY (mm) Size DN mm	in.	d mm	MATERIÁLOVÉ PREVEDENIE Materials	Závit Thread Size IG / AG	Objednacie číslo Part Number Type
0,45	40	1½"	55	mosadz KD = NBR — *brass KD = NBR*	G 1½	(GK 40 – 1½" A Ms)
0,59	50	2"	69		G 2	(GK 50 – 2" A Ms)
1,28	80	3"	103		G 3	(GK 80 – 3" A Ms)
2,14	100	4"	123		G 4	(GK 100 – 4" A Ms)
3,19	100	4"	123		5½" *)	(GK 100 – 5½" A Ms)
0,36	40	1½"	55	hliník KD = NBR — *aluminium KD = NBR*	G 1½	GK 40 – 1½" A Al
0,40	50	2"	69		G 2	GK 50 – 2" A Al
0,52	80	3"	103		G 3	GK 80 – 3" A Al
0,81	100	4"	123		G 4	GK 100 – 4" A Al
0,45	40	1½"	55	oceľ DIN 1.4404 KD = Viton®/FKM — *stainless steel AISI 316 L*	G 1½	GK 40 – 1½" A SS
0,53	50	2"	69		G 2	GK 50 – 2" A SS
1,34	80	3"	103		G 3	GK 80 – 3" A SS
2,16	100	4"	123		G 4	GK 100 – 4" A SS

Guillemin spojka s aretáciou podľa DIN EN 14420-8 a vonkajším závitom DIN EN ISO 228, čierne spojovacie tesnenie KD. Prevádzkový tlak max. PN 16 (Al PN 10).

Guillemin fixed coupling with arresting device acc. to EN 14420-8, with male pipe thread to EN ISO 228 (BSP parallel), black coupling seal KD. Working pressure up to PN 16 (Al PN 10).

Guillemin AG

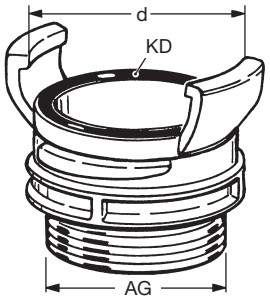

závit W 5½" podľa DIN 6602 / DIN 3799

*) *Thread 5½" Whitworth (old DIN 11)*

TECHNICKÉ ZMENY VYHRADENÉ · TLAČ A VÝROBA KÓPIÍ LEN S NAŠIM SÚHLASOM · Specifications subject to change without notice · Copyright ELAFLEX

MACROFLEX SLOVAKIA
Macroflex Slovakia sro. ☎ +421 33 5936 159
Mikovíniho 4 ☎ +421 33 5936 237
917 01 Trnava ☎ +421 903 447 575
www.macroflex.sk ✉ macroflex@macroflex.sk

Rozmery bežne používaných závitov · *Commonly Used Thread Measurements*

VONK. PRIEMER *Outer Diameter* d mm	Form	STÚPANIE *Pitch* Pmm	VNÚTOR. PRIEMER *Inner Diameter* D_1 mm	Form	TYP ZÁVITU/ VEĽKOSŤ *Type / Size*	NORMA *Standard*
18,9	1	1,6	17,5	2	3/4"-16 UNF	CSA B 1
20,6	3	1,8	18,3	4	1/2" NPT	ANSI B 1.20.1
20,9	1	1,8	18,8	2	G 1/2 (BSP)	DIN EN ISO 228
21,8	1	1,8	19,7	2	W 21,8 x 1/4" links	DIN 477
22,9	1	1,8	20,8	2	G 5/8 (BSP)	DIN EN ISO 228
25,9	3	1,8	24,2	2	3/4" BSPT	BS 21 / DIN EN 10226
26	3	1,8	23,6	4	3/4" NPT	ANSI B 1.20.1
26,4	1	1,8	24,2	2	G 3/4 (BSP)	DIN EN ISO 228
30	1	1,5	26,2	2	M 30 x 1,5	DIN 13
32,5	3	2,2	29,7	4	1" NPT	ANSI B 1.20.1
32,7	3	2,3	30,4	2	1" BSPT	BS 21 / DIN EN 10226
33,2	1	2,3	30,4	2	G 1 (BSP)	DIN EN ISO 228
41,2	3	2,3	39,1	2	1¼" BSPT	BS 21 / DIN EN 10226
41,2	3	2,2	38,4	4	1¼" NPT	ANSI B 1.20.1
41,9	1	2,3	39,1	2	G 1¼ (BSP)	DIN EN ISO 228
44	5	6	40,2	6	Rd 44 x 1/6	DIN 405
44,4	7	6,4	38,2	8	1¾" ACME	ASME B 1.5
45	1	1,5	40,2	2	M 45 x 1,5	DIN 13
47,1	3	2,3	45	2	1½" BSPT	BS 21 / DIN EN 10226
47,2	3	2,2	44,5	4	1½" NPT	ANSI B 1.20.1
47,8	1	2,3	45	2	G 1½ (BSP)	DIN EN ISO 228
52	5	4,2	48,2	6	Rd 52 x 1/6	DIN 405
53,5	1	2,3	51	2	G 1¾" (BSP)	DIN EN ISO 228
57	7	8,5	48,7	8	2¼" ACME	ASME B 1.5
58	5	4,2	54,2	6	Rd 58 x 1/6	DIN 405
58,8	3	2,3	56,8	2	2" BSPT	BS 21 / DIN EN 10226
59,2	3	2,2	56,6	4	2" NPT	ANSI B 1.20.1
59,5	1	2,3	56,8	2	G 2 (BSP)	DIN EN ISO 228
59,7	1	2,2	57,6	2	2" NPSH / NPSM	ASME B 1.20.7
65	5	4,2	61,2	6	Rd 65 x 1/6	DIN 405
65,7	1	2,3	63	2	G 2¼ (BSP)	DIN EN ISO 228
71,4	3	3,2	67,6	4	2½" NPT	ANSI B 1.20.1
72,1	1	3,2	69	2	2½" NPSH / NPSM	ASME B 1.20.7
72,8	1	4,2	68,7	2	'Haltermann'	
74,2	3	2,3	72,4	2	2½" BSPT	BS 21 / DIN EN 10226
75	1	2,3	72,4	2	G 2½ (BSP)	DIN EN ISO 228
76	1	2,3	73,8	2	SK 4	Shell - NL
78	5	4,2	74,2	6	Rd 78 x 1/6	DIN 405
80	1	3	76,1	2	M 80 x 3	DIN 13
81,5	1	2,3	78,7	2	G 2¾ (BSP)	DIN EN ISO 228
81,9	1	4,2	77	2	W 82 x 1/6	VG 85 280
82,5	7	12,7	78,4	8	3¼" ACME	ASME B 1.5
84,5	1	3,2	81,5	2	85 x 1/8"	Esso
86,7	3	2,3	85	2	3" BSPT	BS 21 / DIN EN 10226
87,2	3	3,2	83,5	4	3" NPT	ANSI B 1.20.1
88	1	2,3	85	2	G 3 (BSP)	DIN EN ISO 228
88	1	3,2	84,9	2	3" NPSH / NPSM	ASME B 1.20.7
95	5	4,2	91,2	6	Rd 95 x 1/6	DIN 405
100	5	4,2	96,2	6	Rd 100 x 1/6	DIN 405
100,2	1	2,3	97,5	2	G 3½ (BSP)	DIN EN ISO 228
107	5	8	100	6	Filet rond 80	NF E 29 - 579
110	5	6,4	104,3	6	Rd 110 x 1/4	DIN 405
111,6	3	2,3	110,1	2	4" BSPT	BS 21 / DIN EN 10226
112,4	3	3,2	108,8	4	4" NPT	ANSI B 1.20.1
113	1	2,3	110,1	2	G 4 (BSP)	DIN EN ISO 228
113,4	1	3,2	110,2	2	4" NPSH / NPSM	ASME B 1.20.7
114,3	1	8,8	103	2	Ww 4½" (Whitworth)	AG / vonk = DIN 6602 (DIN 11) IG / vnút = DIN 3799 / DIN 26017 (DIN 11)
130	5	6,4	124,3	2	Rd 130 x 1/4	DIN 405
131	5	10	122	6	Filet rond 100	NF E 29 - 579
138,4	1	3,2	135,5	2	G 5 (BSP)	DIN EN ISO 228
139,7	1	9,7	127,5	2	Ww 5½" (Whitworth)	AG / vonk = DIN 6602 (DIN 11) IG / vnút = DIN 3799 / DIN 26017 (DIN 11)

Form 1

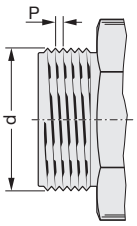

Form 2

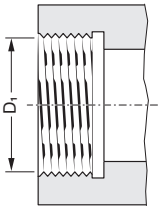

ZRúrkový závit, železničný závit, jemné závity bez tesniaceho účinku

—

Pipe thread (BSP parallel), rail car and fine thread, with flat sealing surface, not thread sealing

Form 3

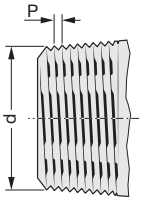

Form 4

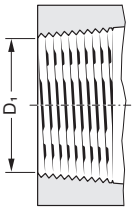

Kužeľové rúrkové závity s tesniacim účinkom (PTFE tesniaca páska), nadodáva sa na otočnej matici ale ako pevná koncovka

—

Tapered pipe thread, thread sealing e.g. with PTFE tape, therefore not available with swiveling nut, only as fixed female thread

Form 5

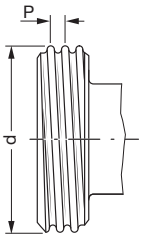

Form 6

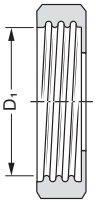

Oblý závit podľa DIN 405

—

Knuckle thread acc. DIN 405

Form 7

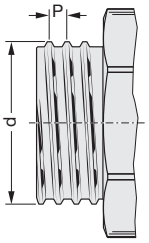

Form 8

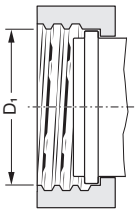

Americký lichobežníkový závit ACME pre LPG

—

American thread ACME (trapezoidal) for LP gas

Hmot-nosť *Weight Approx.* ≈ kg	MATERIÁLOVÉ PREVEDENIE *Materials*	HADICOVÉ PRIPOJENIE ZÁVIT alebo SPOJKA *Hose Inlet Thread or Coupling* DN	AG / K	Objednacie číslo *Part Number* Type
6,6	koleno hliník, spojka mosadz Messing, KD = NBR — *elbow aluminium, coupling brass, KD = NBR*	80	G 3 Ms	KWK 3" Ms
6,7		100	G 4 Ms	KWK 4" Ms
8,3		100	5½" Ms 1)	KWK 5½" Ms
5,8	koleno hliník, KD = NBR — *elbow aluminium, KD = NBR*	80	G 3 Al	KWK 3" Al
6,2		100	G 4 Al	(KWK 4" Al)
6,7		100	5½" Al 1)	(KWK 5½" Al)
7,0	koleno oceľ DIN 1.4571 KD = PD KWK TM — *elbow stainless steel AISI 316Ti KD = PD KWK TM*	50	Rd 78x1/6 SS 2)	KWK 78 SS
6,9		80	G 3 SS	KWK 3" SS
7,9		100	G 4 SS	(KWK 4" SS)
10,3		100	5½" SS 1)	(KWK 51/2" SS)

1) Whitwortov závit podľa DIN 6602 (stará DIN 11)
Rail car thread according to DIN 6602 (old DIN 11)

2) Oblý závit podľa DIN 405 podľa DIN 14555 pre požiarne vozidlá
Knuckle thread acc. to DIN 405 acc. to DIN 14555 f. fire brigade oil alarm vehicles

6,8	koleno hliník, spojka mosadz, KD = NBR — *elbow aluminium, coupling brass, KD = NBR*	50	VK 50 Ms	KWK x VK 50
6,6		80	VK 80 Ms	KWK x VK 80
7,8		100	VK 100 Ms	KWK x VK 100
6,1	koleno + spojka hliník — *elbow + coupling aluminium*	80	VK 80 Al	KWK x VK 80 Al
7,8	koleno + spojka oceľ DIN 1.4571 / 1.4408 KD = PD KWK TM — *elbow + coupling stainless steel AISI 316Ti / AISI 316 KD = PD KWK TM*	50	VK 50 SS	KWK x VK 50 SS
7,6		80	VK 80 SS	KWK x VK 80 SS
9,1		100	VK 100 SS	KWK x VK 100 SS
7,2	koleno hliník, spojka mosadz, KD = NBR — *elbow aluminium, coupling brass, KD = NBR*	50	MK 50 Ms	KWK x MK 50
7,3		80	MK 80 Ms	KWK x MK 80
9,4		100	MK 100 Ms	KWK x MK 100
6,4	koleno + spojka hliník — *elbow + coupling aluminium*	80	MK 80 Al	KWK x MK 80 Al
8,1	koleno + spojka oceľ DIN 1.4571 / 1.4408 KD = PD KWK TM — *elbow + coupling stainless steel AISI 316Ti / AISI 316 KD = PD KWK TM*	50	MK 50 SS	KWK x MK 50 SS
8,3		80	MK 80 SS	KWK x MK 80 SS
10,4		100	MK 100 SS	KWK x MK 100 SS
7,1	koleno hliník, spojka mosadz, KD = NBR — *elbow aluminium, coupling brass, KD = NBR*	50	Storz C Ms	KWK x Storz C
7,0		80	Storz B Ms	KWK x Storz B
8,9		100	Storz A Ms	KWK x Storz A
6,8	koleno + spojka hliník, KD = NBR — *elbow + coupling aluminium, KD = NBR*	50	Storz C Al	KWK x Storz C Al
6,2		80	Storz B Al	KWK x Storz B Al
7,6		100	Storz A Al	KWK x Storz A Al
8,1	koleno + spojka oceľ DIN 1.4571 KD = PD KWK TM — *elbow + coupling stainless steel AISI 316Ti KD = PD KWK TM*	50	Storz C SS	KWK x Storz C SS
8,5		80	Storz B SS	KWK x Storz B SS
10,3		100	Storz A SS	KWK x Storz A SS

Železničná spojka **KWK** s kolenom DN 80 (3") mso spojovacím tesnením KD, na druhej strane spojovacia armatúra podľa zobrazenia. Uzatvárací a napínací mechanizmus z galvanicky pozinkovanej ocele.

*Rail car discharge coupling type **KWK** with elbow DN 80 (3"), with captive seal KD, other end hose connection as shown. Clamping device and clamps of galvanised steel.*

KWK

s rúrkovým vonk. závitom podľa DIN EN ISO 228

with male pipe thread G = BSP parallel acc.to EN ISO 228

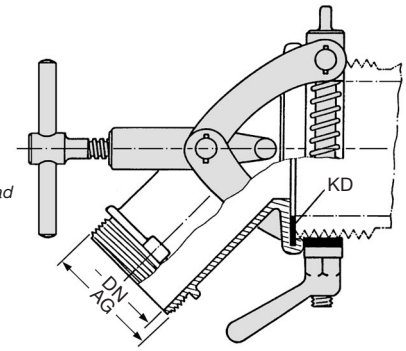

KWK-VK

so spojkou VK podľa EN 14420-6

with VK coupling according to EN 14420-6

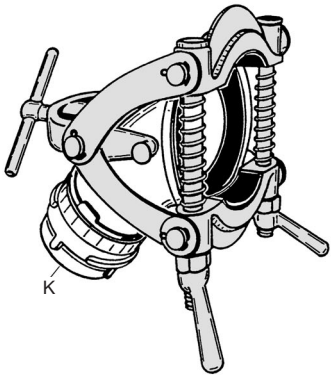

KWK-MK

so spojkou MK podľa EN 14420-6

with VK coupling according to EN 14420-6

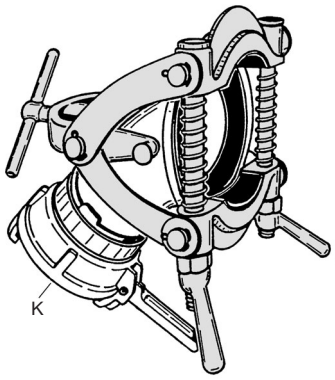

KWK-Storz

so spojkou Storz podľa DIN

with Storz coupling according to DIN

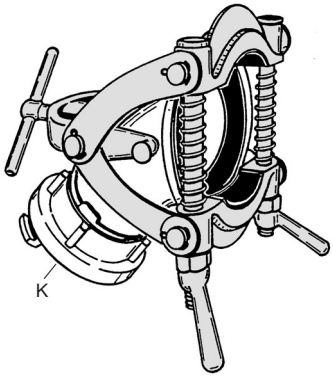

TECHNICKÉ ZMENY VYHRADENÉ · TLAČ A VÝROBA KÓPIÍ LEN S NAŠIM SÚHLASOM · Specifications subject to change without notice · Copyright ELAFLEX

MACROFLEX SLOVAKIA
Macroflex Slovakia sro. +421 33 5936 159
Mikovíniho 4 +421 33 5936 237
917 01 Trnava +421 903 447 575
www.macroflex.sk macroflex@macroflex.sk

Vypúšťanie železničných cisterien · *The Rail Tanker Discharge*

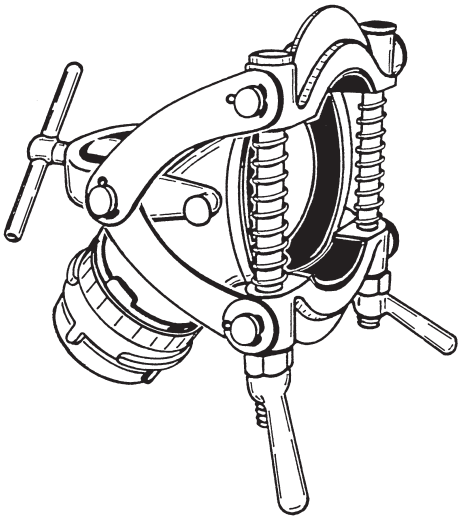

Väčšina železničných cisterien má pripojenie na vypúšťaciu hadicu DN 100 s vonkajším závitom W 5½" podľa DIN 6602 (vonkajší Ø ≈ 139 mm). Na vypúšťanie je možné priamo pripojiť hadicu DN 100 (4") s prevlečnou maticou **M 100-5½"** (A). Často sa však kvôli ľahšej manipulácii používa hadica **TW 75** (3"), ktorá je opatrená TW spojkou podľa DIN 14420-6. Pomocou medzikusu **KWZ** (str. 325) je možné rýchlo a bezpečne spojiť tieto dva rozdielne priemery (B).

—

*Most rail tankers have a hose connection DN 100 with 5½" male rail car thread according to DIN 6602 (old DIN 11, external Ø ≈ 139 mm). Hoses DN 100 (4") with female coupling **M 100-5½"** can be fitted directly for the discharge (A). To ease work, often tank truck hoses **TW 75** (3") with TW quick action couplings according to EN 14420-6 are used. The connection with the 5½" rail car thread is quickly and safely achieved with a rail tanker adapter **KWZ** (B), see page 325.*

Stáčanie cisterien pomocou **KWK** (C)

Rýchlospojka KWK sa osvedčila pri stáčaní cisterien s inými pripojovacími rozmermi výpustných hrdiel alebo s poškodenými alebo zalepenými pripojovacími závitmi. Preto tieto rýchlospojky patria už desaťročia k štandardnej výbave cisternových vozidiel, ktoré zabezpečujú medzinárodnú dopravu palív a olejov. Jedna rýchlospojka KWK miesto viacerých prechodových kusov.
Rýchlospojku KWK je možné pripojiť na rôzne závitové pripojenia v rozmedzí priemerov 80 - 140 mm. Pripojovací spoj je vhodný pre statické tlaky a gravitačné stáčanie cisterien, nie však pre vyššie tlaky od čerpadiel.

—

Rail Tanker Discharge with KWK (C)

*For rail tankers with different hose connections or damaged / dirty thread the quick clamp coupling **KWK** has proved suitable for decades. Therefore it is standard of oil alarm vehicles. Many forwarders of tank trucks use the **KWK** instead of various adapters on international routes.*
*The **KWK** can be clamped on hose fittings with threads of 80 to 140 mm male diameter. The clamping is suitable for the occuring static pressures, but not for higher pump pressures.*

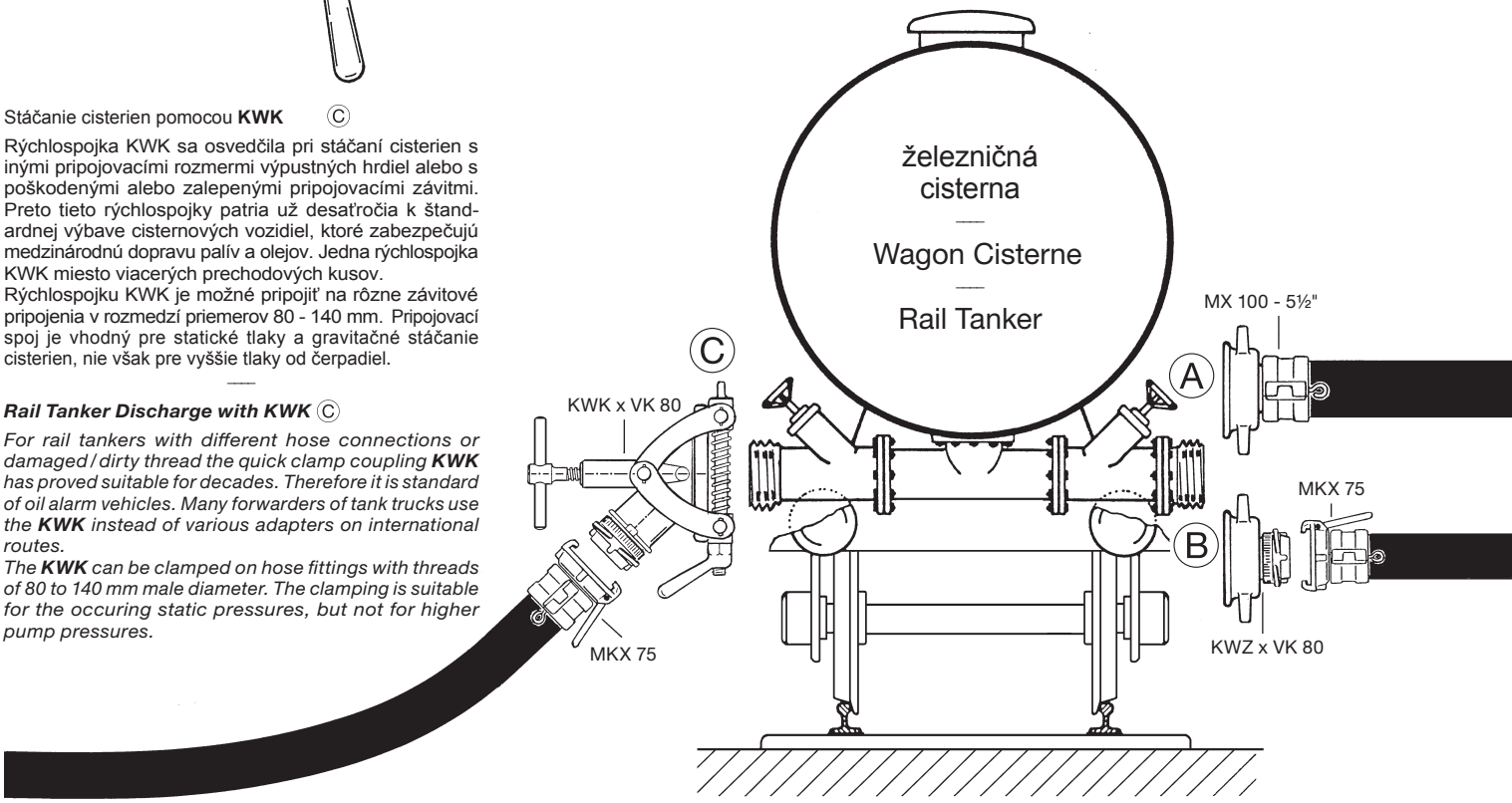

Náhradné diely KWK · *Spare Parts of KWK*

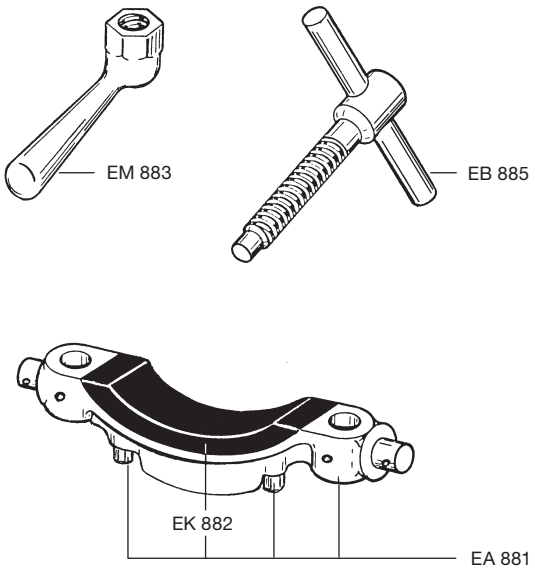

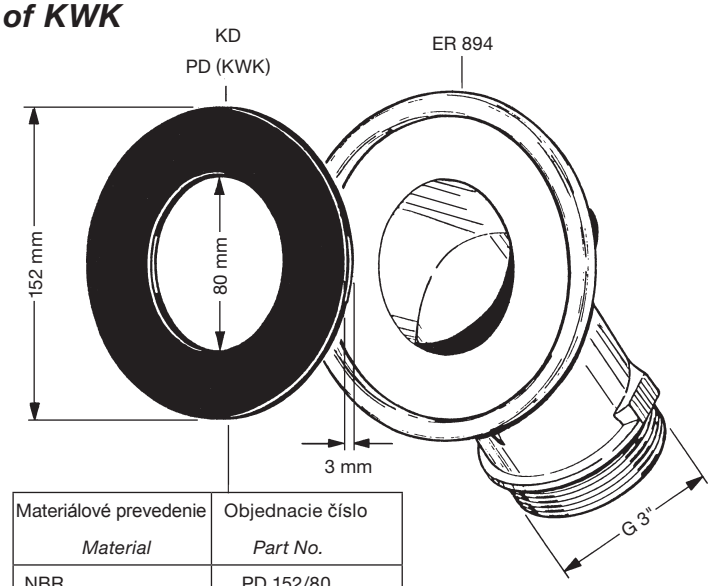

Materiálové prevedenie *Material*	Objednacie číslo *Part No.*
NBR	PD 152/80
Viton® / *FKM*	ViD 152/80
PTFE opláštené *PTFE encapsulated*	PD 152/80 TM

SKUPINA 3 *Section*	Hmotnosť *Weight Approx.* ≈ kg	ROZMERY (mm) *Size DN* mm	in.	d mm	MATERIÁLOVÉ PREVEDENIE *Materials*	Závit *Thread Size* IG	Objednacie číslo *Part Number* Type
	0,22	19	¾"	32,4	mosadz KD = NBR — *brass KD = NBR*	–	AMB 19
	0,33	25	1"	37,3			AMB 25
	0,54	32	1¼"	46,0			AMB 32
	0,70	38	1½"	54,0			AMB 38
	0,88	50	2"	63,8			AMB 50
	1,35	63	2½"	76,5			AMB 63
	1,35	75	3"	92,2			AMB 75
	2,05	100	4"	120,3			AMB 100
	0,11	19	¾"	32,4	hliník KD = NBR — *aluminium KD = NBR*	–	AMB 19 Al
	0,16	25	1"	37,3			AMB 25 Al
	0,26	32	1¼"	46,0			AMB 32 Al
	0,29	38	1½"	54,0			AMB 38 Al
	0,35	50	2"	63,8			AMB 50 Al
	0,42	63	2½"	76,5			AMB 63 Al
	0,56	75	3"	92,2			AMB 75 Al
	0,95	100	4"	120,3			AMB 100 Al
	0,21	19	¾"	32,4	oceľ DIN 1.4408 KD = Hypalon® CSM — *stainless steel AISI 316 KD = Hypalon® CSM*	–	AMB 19 SS
	0,32	25	1"	37,3			AMB 25 SS
	0,55	32	1¼"	46,0			AMB 32 SS
	0,64	38	1½"	54,0			AMB 38 SS
	0,85	50	2"	63,8			AMB 50 SS
	1,20	63	2½"	76,5			AMB 63 SS
	1,50	75	3"	92,2			AMB 75 SS
	2,55	100	4"	120,3			AMB 100 SS
	0,13	19	¾"	32,1	mosadz GD = Polyurethan — *brass GD = polyurethane*	G ¾	AVKI 19
	0,19	25	1"	36,7		G 1	AVKI 25
	0,26	32	1¼"	45,5		G 1¼	AVKI 32
	0,42	38	1½"	53,4		G 1½	AVKI 38
	0,46	50	2"	63,0		G 2	AVKI 50
	0,98	63	2½"	75,8		G 2½	AVKI 63
	1,30	75	3"	91,5		G 3	AVKI 75
	1,70	100	4"	119,5		G 4	AVKI 100
	0,04	19	¾"	32,1	hlliník GD = Polyurethan — *aluminium GD = polyurethane*	G ¾	AVKI 19 Al
	0,08	25	1"	36,7		G 1	AVKI 25 Al
	0,08	32	1¼"	45,5		G 1¼	AVKI 32 Al
	0,12	38	1½"	53,4		G 1½	AVKI 38 Al
	0,16	50	2"	63,0		G 2	AVKI 50 Al
	0,29	63	2½"	75,8		G 2½	AVKI 63 Al
	0,32	75	3"	91,5		G 3	AVKI 75 Al
	0,48	100	4"	119,5		G 4	AVKI 100 Al
	0,12	19	¾"	32,1	oceľ DIN 1.4408 GD = PTFE — *stainless steel AISI 316 GD = PTFE*	G ¾	AVKI 19 SS
	0,20	25	1"	36,7		G 1	AVKI 25 SS
	0,24	32	1¼"	45,5		G 1¼	AVKI 32 SS
	0,33	38	1½"	53,4		G 1½	AVKI 38 SS
	0,48	50	2"	63,0		G 2	AVKI 50 SS
	1,96	63	2½"	75,8		G 2½	AVKI 63 SS
	1,35	75	3"	91,5		G 3	AVKI 75 SS
	2,15	100	4"	119,5		G 4	AVKI 100 SS

Veľkosti DN 13 (½") a 150 (6") na požiadanie · *Sizes DN 13 (½") and 150 (6") on request*

Zaslepovacia krytka Typ **AMB** podľa EN 14420 - 7, pre vsuvky CAM-LOCK vrátane tesnenia (KD). Pre prevádzkový tlak do PN 16 (hliníkové prevedenie do PN 10). Poistné páčky z nehrdzavejúcej ocele, retiazka sa musí objednávať osobitne (viď str. 311).

—

*Dust cap type **AMB** according to EN 14420 - 7 for male cam lock adapters AVK with captive seal (KD). Working pressure up to PN 16 (aluminium type up tp PN 10). Cams of stainless steel. Chains must be ordered separately (see page 311).*

Typ AMB

ACAM-LOCK záslepka pre vsuvku

—

'American' female dust cap

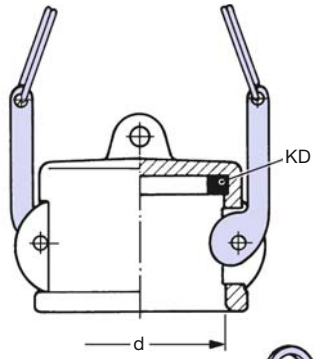

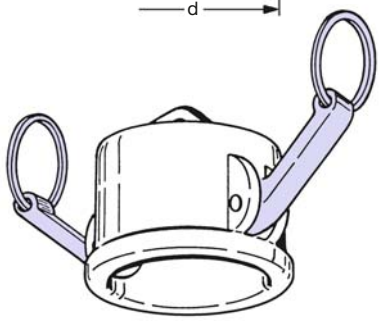

Vsuvka CAM-LOCK Typ **AVKI** podľa EN 14420 - 7 s vnútorným rúrkovým závitom podľa DIN EN ISO 228 a závitovým tesnení (GD). Prevádzkový tlak do PN 16 (hliníkové prevedenie do PN10).

—

*Adapter type **AVKI** acc. to EN 14420 - 7, with female pipe thread acc. to EN ISO 228 (BSP parallel) and captive thread seal (GD). Working pressure up to PN 16 (aluminium type up to PN 10).*

Typ AVKI

CAM-LOCK vsuvka s vnútorným závitom

—

'American' adapter coupling with int. parallel thread

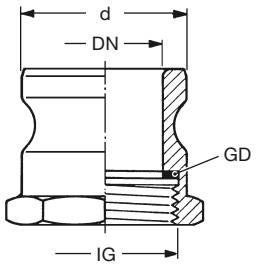

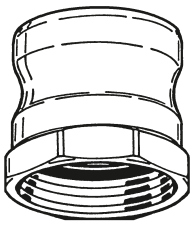

Špeciálne prevedenie a príslušenstvo na druhej strane

—

Special types and accessories see overleaf.

TECHNICKÉ ZMENY VYHRADENÉ · TLAČ A VÝROBA KÓPIÍ LEN S NAŠIM SÚHLASOM · *Specifications subject to change without notice · Copyright ELAFLEX*

MACROFLEX SLOVAKIA
Macroflex Slovakia sro. ☎ +421 33 5936 159
Mikovíniho 4 ☎ +421 33 5936 237
917 01 Trnava ☎ +421 903 447 575
www.macroflex.sk ✉ macroflex@macroflex.sk

1

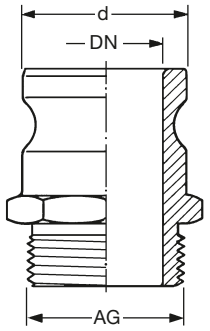

Typ AVKA

CAM-LOCK vsuvka podľa EN 14420-7 s vonkajším rúrkovým závitom podľa DIN EN ISO 228 a plochou tesniacou plochou. Prevádzkový tlak max. PN 10.

—

*'American' **male adapter** acc. to EN 14420-7, **with male pipe thread**, with flat sealing surface (G = according to EN ISO 228/BSP parallel). Working pressure up to 10 bar.*

VEĽKOSŤ · *Size* DN mm	in.	d mm	MATERIÁL *Material*	ZÁVIT *Thread size* AG
19	3/4"	32,1	hliník, mosadz, nehrdzavejúca oceľ — *available in brass, aluminium, stainless steel*	G 3/4"
25	1"	36,7		G 1
32	1¼"	45,5		G 1¼
38	1½"	53,4		G 1½
50	2"	63,0		G 2
63	2½"	75,8		G 2½
75	3"	91,5		G 3
100	4"	119,5		G 4

2

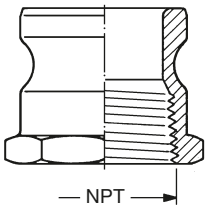

ADAPTÉR A

CAM-LOCK vsuvka s kužeľovým NPT vnútorným závitom s tesniacim účinkom (bez tesniacej plochy). Možnosť dodávky vo veľkostiach od DN 13 do DN 100, hliník alebo mosadz.

—

***Male adapter** in American standard version, **with tapered female thread**, thread sealing (no sealing surface). Sizes: 1/2" up to 4" of brass or aluminium.*

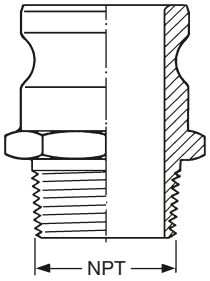

ADAPTÉR F

CAM-LOCK vsuvka s kužeľovým vonkajším NPT závitom s tesniacim účinkom (bez tesniacej plochy). Dodávka možná vo veľkostiach DN 13 až DN 100, v mosadzi alebo hliníku.

—

***Male adapter** in American standard version, **with tapered male thread**, thread sealing (no sealing surface). Sizes: 1/2" up to 4" of brass or aluminium.*

3

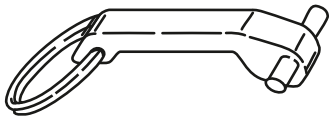

Náhradná poistná páčka s čapom z nehrdzavejúcej ocele podľa EN 14420-7. Dodávka možná pre svetlosti od DN 13 do DN 150.

—

***Spare lever** with bolts of stainless steel, according to EN 14420-7. Available sizes DN 13 (1/2") up to 150 (6").*

4

Spojovacie tesnenie **Typ AKD** podľa EN 14420-7. Veľkosti a materiálové prevedenia viď str. 395.

—

***Coupling seal** type **AKD** according to EN 14420-7. Available sizes and materials see page 395.*

5

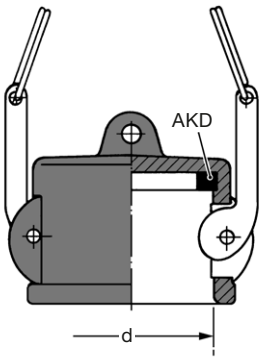

Typ AMB-PP-PN 6

CAM-LOCK zaslepovacia krytka pre vsuvku z PP (polypropylén) vrátane spojovacieho tesnenia KD (materiál podľa želania). Použitie len pre nízke tlaky a teploty. Chemická odolnosť viď str.356.

—

*'American' **dust cap of polypropylene**, with coupling seal KD (material as required). **Only** for use at low working pressures and low temperatures. Chemical resistance see page 356.*

VEĽKOSŤ · *Size* DN mm	in.	d mm	MATERIÁL *Material*
25	1"	37,3	Polypropylen, páčka nerez — *Polypropylene level stainl. steel*
38	1½"	54,0	
50	2"	63,8	

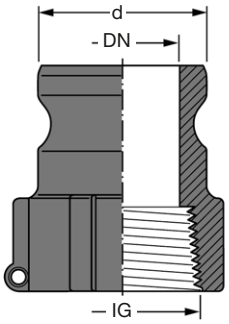

Typ AVKI-PP-PN 6

CAM-LOCK vsuvka z PP s kužeľovým vnútorným závitom s tesniacim účinkom podľa EN 10226. Použitie len pri nízkych tlakoch a teplotách. Chemická odolnosť viď str. 356.

—

*'American' **male adapter of polypropylene**, with tapered female thread acc. to EN 10226, without captive seal. **Only** for use at low working pressures and temperatures. Chemical resistance see page 356.*

VEĽKOSŤ · *Size* DN mm	in.	d mm	MATERIÁL *Material*	ZÁVIT *Thread size* (EN 10226)
25	1"	36,7	Polypropylen — *Polypropylene*	1"
38	1½"	53,4		1½"
50	2"	63,0		2"

SKUPINA 3 Section	Hmotnosť Weight Approx. ≈ kg	ROZMERY (mm) Size DN mm	in.	d mm	MATERIÁLOVÉ PREVEDENIE Materials	Závit Thread Size IG	Objednacie číslo Part Number Type
	0,12	19	¾"	32,1	mosadz — brass	–	AVB 19
	0,16	25	1"	36,7			AVB 25
	0,31	32	1¼"	45,5			AVB 32
	0,38	38	1½"	53,4			AVB 38
	0,50	50	2"	63,0			AVB 50
	0,69	63	2½"	75,8			AVB 63
	0,96	75	3"	91,5			AVB 75
	1,55	100	4"	119,5			AVB 100
	0,04	19	¾"	32,1	hliník — aluminium	–	AVB 19 Al
	0,06	25	1"	36,7			AVB 25 Al
	0,08	32	1¼"	45,5			AVB 32 Al
	0,08	38	1½"	53,4			AVB 38 Al
	0,17	50	2"	63,0			AVB 50 Al
	0,24	63	2½"	75,8			AVB 63 Al
	0,30	75	3"	91,5			AVB 75 Al
	0,53	100	4"	119,5			AVB 100 Al
	0,09	19	¾"	32,1	oceľ DIN 1.4408 (V4A) — stainless steel AISI 316 / INOX	–	AVB 19 SS
	0,16	25	1"	36,7			AVB 25 SS
	0,30	32	1¼"	45,5			AVB 32 SS
	0,34	38	1½"	53,4			AVB 38 SS
	0,56	50	2"	63,0			AVB 50 SS
	0,63	63	2½"	75,8			AVB 63 SS
	0,94	75	3"	91,5			AVB 75 SS
	1,65	100	4"	119,5			AVB 100 SS

Zaslepovacie krytky Typ **AVB** podľa DIN EN 14420 - 7 (DIN 2828) pre CAM-LOCK spojky AMK. Prevádzkový tlak PN 10. Retiazka sa objednáva zvlášť (str. 311).

*Dust plug type **AVB** according to EN 14420 - 7 (MIL-C 27487) for cam lock couplers AMK. Working pressure up to PN 10. Chains to be ordered separately (see page 311).*

Type AVB

CAM-LOCK zaslepovacia krytka

'American' male dust plug

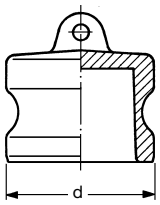

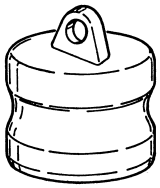

EDELSTAHL Rostfrei

Typy z nehrdzavejúcich ocelí je možné dodať aj s **PFA povrstvením** (...SSE). Iné špeciálne prevedenia a príslušenstvo na druhej strane.

*Stainless steel types also available with additional **PFA coating** (...SSE). Further special types + accessories see overleaf.*

	0,23	19	¾"	32,4	mosadz KD = NBR GD = Polyurethan — brass KD = NBR GD = polyurethane	G ¾	AMKI 19
	0,35	25	1"	37,3		G 1	AMKI 25
	0,54	32	1¼"	46,0		G 1¼	AMKI 32
	0,68	38	1½"	54,0		G 1½	AMKI 38
	0,91	50	2"	63,8		G 2	AMKI 50
	1,15	63	2½"	76,5		G 2½	AMKI 63
	1,60	75	3"	92,2		G 3	AMKI 75
	2,35	100	4"	120,3		G 4	AMKI 100
	0,12	19	¾"	32,4	hliník KD = NBR GD = Polyurethan — aluminium KD = NBR GD = polyurethane	G ¾	AMKI 19 Al
	0,19	25	1"	37,3		G 1	AMKI 25 Al
	0,31	32	1¼"	46,0		G 1¼	AMKI 32 Al
	0,35	38	1½"	54,0		G 1½	AMKI 38 Al
	0,42	50	2"	63,8		G 2	AMKI 50 Al
	0,46	63	2½"	76,5		G 2½	AMKI 63 Al
	0,79	75	3"	92,2		G 3	AMKI 75 Al
	1,15	100	4"	120,3		G 4	AMKI 100 Al *)
	0,26	19	¾"	32,4	oceľ DIN 1.4408 (V4A) KD = Hypalon CSM GD = PTEE — stainless steel AISI 316 L / INOXKD = Hypalon CSM GD = PTEE	G ¾	AMKI 19 SS
	0,32	25	1"	37,3		G 1	AMKI 25 SS
	0,56	32	1¼"	46,0		G 1¼	AMKI 32 SS
	0,76	38	1½"	54,0		G 1½	AMKI 38 SS
	0,88	50	2"	63,8		G 2	AMKI 50 SS
	1,25	63	2½"	76,5		G 2½	AMKI 63 SS
	1,80	75	3"	92,2		G 3	AMKI 75 SS
	2,65	100	4"	120,3		G 4	AMKI 100 SS

Veľkosti DN 13 (½") a 150 (6") na požiadanie · *Sizes DN 13 (½") and 150 (6") on request*

CAM-LOCK spojka Typ **AMKI** podľa DIN EN 14420-7 (DIN 2828), s rúrkovým vnútorným závitom podľa DIN EN ISO 228 vrátane závitového (GD) a spojovacieho tesnenia (KD). Poistná páčka z nehrdzavejúcej ocele. Prevádzkový tlak PN 16.

*Couplers type **AMKI** according to EN 14420-7 (MIL-C 27487), with female pipe thread according to EN ISO 228 (BSP parallel) and captive thread seal (GD), with coupler seal (KD). Cams of stainless steel. Working pressure up to PN 16.*

Type AMKI

CAM-LOCK spojka s vnútorným závitom

'American' female coupler with female parallel thread

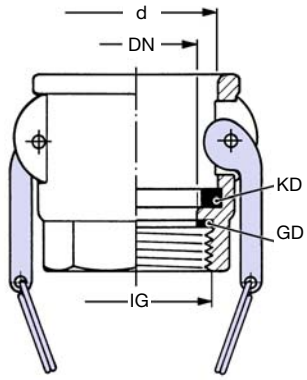

EDELSTAHL Rostfrei

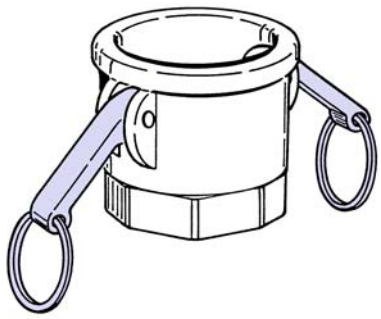

TECHNICKÉ ZMENY VYHRADENÉ · TLAČ A VÝROBA KÓPIÍ LEN S NAŠIM SÚHLASOM · Specifications subject to change without notice · Copyright ELAFLEX

MACROFLEX SLOVAKIA
Macroflex Slovakia sro. ☎ +421 33 5936 159
Mikovíniho 4 ☎ +421 33 5936 237
917 01 Trnava ☎ +421 903 447 575
www.macroflex.sk ✉ macroflex@macroflex.sk

1

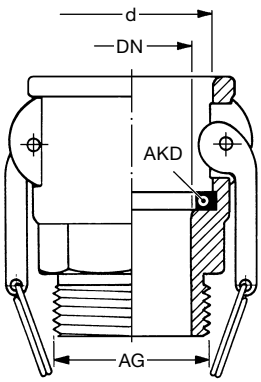

Typ AMKA

CAM-LOCK spojka podľa DIN EN 14420 - 7 (DIN 2828) **s vonkajším rúrkovým závitom** a plochou tesniacou plochou (G=DIN ISO 228). Pracovný tlak do 10 bar. Spojovacie tesnenie AKD z NBR.

—

*'American' **female coupler** acc. to EN 14420-7 (MIL-C 27487), **with male pipe thread**, with flat sealing surface (G = acc. to EN ISO 228/ BSP parallel). Working pressure up to 10 bar. Coupling seal **AKD** in NBR.*

VEĽKOSŤ · *Size* DN mm	in.	d mm	MATERIÁL *Material*	ZÁVIT *Thread size* AG
19	¾"	32,4	hliník, mosadz, nehrdzavejúca oceľ — *available in brass, aluminium, stainless steel*	G ¾
25	1"	37,3		G 1
32	1¼"	46,0		G 1¼
38	1½"	54,0		G 1½
50	2"	63,8		G 2
63	2½"	76,5		G 2½
75	3"	92,2		G 3
100	4"	120,3		G 4

2

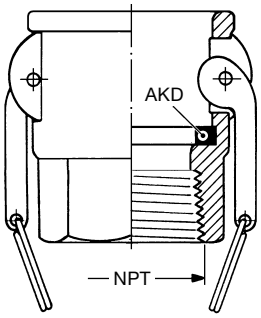

Typ AMKI...NPT (Form D)

CAM-LOCK spojka s vnútorným kužeľovým závitom s tesniacim účinkom (bez tesniacej plochy) vo veľkostiach DN 13 až DN 150, mosadz alebo hliník.

—

***Female coupler** in American standard version, **with tapered female thread**, thread sealing (no sealing surface). Sizes: 1/2" up to 6" in brass or aluminium.*

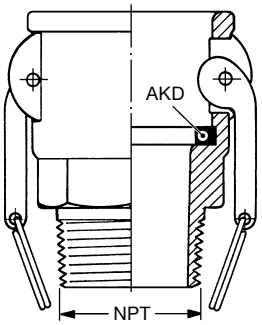

Typ AMKA...NPT (Form B)

CAM-LOCK spojka s vonkajším kužeľovým závitom s tesniacim účinkom (bez tesniacej plochy) vo veľkostiach DN 13 až DN 150, mosadz alebo hliník.

—

***Female coupler** in American standard version, **with tapered male thread**, thread sealing (no sealing surface). Sizes: 1/2" up to 6" in brass or aluminium.*

3

Typ AMK

CAM-LOCK armatúry podľa EN 14420-7 s objímkami SPANNFIX alebo SPANNLOC - viď str.255.

—

'American' hose couplings, according to EN 14420-7 for SPANNFIX + SPANNLOC safety clamps, s. page 255.

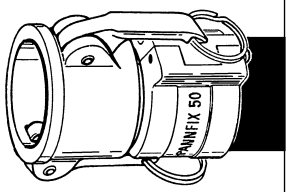

Typ AVK

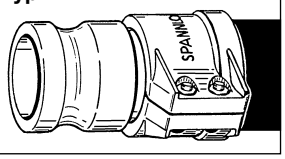

4

Typ AMKS...SK (Form C)

CAM-LOCK spojky s hadicovými nátrubkami pre uchytenie sponami - viď str. 256.

—

Hose couplings in American standard version with shanks for attachement by clamps see page 256.

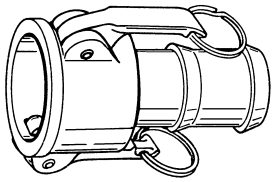

Typ AVKS...SK (Form E)

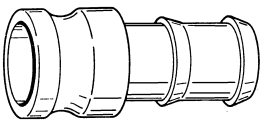

5

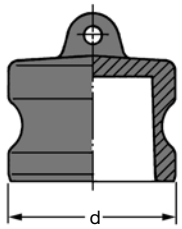

Typ AVB-PP (PN 6)

Záslepka pre vsuvky CAM-LOCK z polypropylénu (PP). Chemická odolnosť viď str. 256.

—

*'American' **dust plug of polypropylene**. Chemical resistance see page 356.*

VEĽKOSŤ · *Size* DN mm	in.	d mm	MATERIÁL *Material*
25	1"	36,7	polypropylén, — *polypropylene*
38	1½"	53,4	
50	2"	63,0	

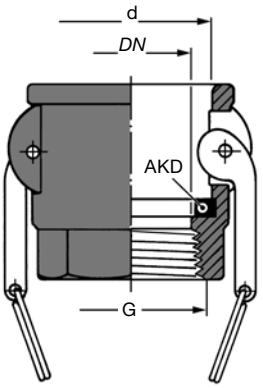

Typ AMKI-PP (PN 6)

CAM-LOCK spojka s vnútorným kuželovým závitom bez tesniacej plochy z PP podľa DIN EN 10226. Spojovacie tesnenie AKD - materiál podľa požiadavky. Chemická odolnosť viď str. 356. Prevádzkový tlak do 6 bar.

—

*'American' **female coupler of polypropylene, with female tapered thread** acc. to EN 10226, without captive seal. With coupling seal AKD (material as required). Chemical resistance see page 356. Working pressure up to 6 bar.*

VEĽKOSŤ · *Size* DN mm	in.	d mm	MATERIÁL *Material*	ZÁVIT *Thread Size* (DIN 2999)
25	1"	37,3	polypropylén páka nerez — *polypropylene level stainl. steel*	1"
38	1½"	54,0		1½"
50	2"	63,8		2"

SKUPINA 3 Section	Hmot-nosť Weight Approx. ≈ kg	ROZMERY (mm) Dimensions ≈ mm DN	D	L	MATERIÁLOVÉ PREVEDENIE Materials	FORM Style	PN bar	Závit Thread Size IG	Objednacie číslo Part Number Type
	1,4	25	56	69	Teleso: do 2" = mosadz od 2½" = bronz GD: PU (polyuretan) O-krúžok: FPM (Viton®) — *Body: up to 2" = brass from 2½" = bronze GD: PU (Polyurethane) O-rings: FPM (Viton®)*	A	16	G ¾"	DDC-M 25-¾" Ms
	1,4							G 1"	DDC-M 25-1" Ms
	2,6	50	70	137,5		B		G 1½"	DDC-M 50-1½" Ms
	2,4							G 2"	DDC-M 50-2" Ms
	7,3	65	105	190		C		G 2½"	DDC-M 65-2½" Ms
	7,2			186				G 3"	DDC-M 65-3" Ms
	8,5	80	119	192				G 3"	DDC-M 80-3" Ms
	18,7	100	164	223				G 4"	DDC-M 100-4" Ms
	0,5	25	56	110	Teleso: hliník, vnútorné časti bez neželezných kovov GD: PU (Polyurethan) O-krúžky: FPM (Viton®) — *Body: aluminium, inner parts free of non-ferrous metal GD: PU (Polyurethane) O-rings: FPM (Viton®)*	A	16	G ¾"	DDC-M 25-¾" Al
	0,5							G 1"	DDC-M 25-1" Al
	1,2	50	70	137,5		B		G 1½"	DDC-M 50-1½" Al
	1,1							G 2"	DDC-M 50-2" Al
	3,7	65	105	190		C	10	G 2½"	DDC-M 65-2½" Al
	3,7			186				G 3"	DDC-M 65-3" Al
	4,2	80	119	192				G 3"	DDC-M 80-3" Al
	7,8	100	164	223				G 4"	DDC-M 100-4" Al
	25,0	150	238	343		D		G 6"	DDC-M 150-6" Al
	1,3	25	56	110	Teleso: oceľ DINI 1.4404 GD: PTFE (Teflon®) O-krúžky: FPM (Viton®) — *Body: stainless steel AISI 316 L GD: PTFE (Teflon®) O-rings: FPM (Viton®)*	A	25	G ¾"	DDC-M 25-¾" SS
	1,3							G 1"	DDC-M 25-1" SS
	2,5	50	70	137,5		B		G 1½"	DDC-M 50-1½" SS
	2,3							G 2"	DDC-M 50-2" SS
	7,1	65	105	186		C		G 2½"	DDC-M 65-2½" SS
	7,0							G 3"	DDC-M 65-3"SS
	8,1	80	119	192				G 3"	DDC-M 80-3" SS
	16,8	100	164	223				G 4"	DDC-M 100-4" SS
	50,0	150	238	343		D		G 6"	DDC-M 150-6" SS

DDC-suché spojky sa používajú pri preprave agresívnych a pre okolie nebezpečných médií, kde je potrebné zabezpečiť spojenie a rozpojenie hadice pod tlakom bez úniku média.
Sú určené na plnenie alebo vypúšťanie (vrchné alebo spodné vtokové hrdlá) chemických produktov, produktov z minerálnych olejov, farmaceutické produkty, farby, potravinové produkty a škodlivé toxické odpady. Okrem iného sa používajú pri železničných a cisternových vozidlách, plniacich rampách a všade tam, kde je potrebné zabrániť úniku prepravovaného média.

Pri prevádzke **doporučujeme používať krytky** (viď druhá strana), ktoré chránia spojky od prachu a nečistôt a zabezpečujú tak zvýšenú životnosť zariadenia.

Špeciálne materiálové prevedenia:
iné materiálové prevedenie telies ako PEEK alebo Hastelloy ako i špeciálne tesnenia (O-krúžky) z EPDM, NBR, HNBR, FFKM (Perlast®, Chemraz®, Kalrez®) na požiadanie, pričom je potrebné uviesť pracovné podmienky.

Špeciálne typy:
Typ DAC, DN 65, na spodné plnenie vojenských cisterien, PN 10, prípoj podľa ISO 45.
Typ DGC, DN 20 – DN 80, pre tekuté plyny, prípoj podľa EN 13760, viď str. 349a.
Všetky DDC-, DAC- a DGC-spojky je možné dodať aj s NPT-závitmi alebo prírubovými spojmi.

– Ďalšie informácie viď brožúru 'Mann Tek – DDC suché spojky –

Dry Disconnect Couplings are used within wet hose systems to connect and disconnect hose and pipe quickly and without spillage, under pressure. This is recommended for aggressive and environmentally dangerous media.
DDC serve for loading and unloading (top- and bottom loading), transfer and distribution of chemicals, petroleum based products, AdBlue® and biofuels, pharmaceuticals, paints, foodstuff and hazardous waste. Among other, DDC are in operation on road and rail tankers, loading arms, manifolds and IBC containers.

We recommend the use of dust plugs, see overleaf:
Dust caps reliably protect the coupling against entering dirt and increase product lifetime.

Special Materials:
Other body materials such as PEEK or Hastelloy are available on request. Special seals (O-rings) of EPDM, NBR, HNBR, FFKM (Perlast®, Chemraz®, Kalrez®). Please indicate use and operation conditions as well as required resistance to media.

Special Types:
***Type DAC**, DN 65, for bottom loading of aircraft refuellers, PN 10, coupling type acc. ISO 45.*
***Type DGC**, DN 20 – DN 80, für L.P. gas, coupling type acc. EN 13760, see page 349a.*
All DDC, DAC and DGC couplings are also available with NPT thread or flange connection.

– For further Informations see Brochure 'Mann Tek – DDC Dry Disconnect Couplings' –

DDCouplings® Dry Disconnect Couplings

DDC suchá spojka (hadicová časť) s integrovaným otočným kĺbom. Zodpovedá norme NATO STANAG 3756. Produkt Mann Tek. Samouzatváracia armatúra pre tekuté médiá (nerezové prevedenie aj pre tekuté plyny. Odpojiteľné do tlaku 7 bar. Pracovná teplota - 20°C do +80°C. Pre teplotné rozmedzie -50°C až +200°C materiálové prevedenie na vyžiadanie.
Certifikáty: TÜV TÜ.AGG.304-99, APRAGAZ File ref. 0302/P5832.
Kompatibilné so spojkami iných výrobcov.

***Dry Disconnect Coupling, female** (hose unit) with integrated swivel. Corresponds to NATO STANAG 3756. Mann Tek brand. Self locking coupling for liquid media (Stainless Steel also for liquified gas). Can be coupled up to 7 bar. Temperature range - 20°C up to + 80°C; fulfilment of larger temperature range from - 50°C up to + 200° C is possible, depending on material.*
Certificates: TÜV TÜ.AGG.304-99, APRAGAZ File ref. 302/P5832.
Compatible with dry couplings of other manufacturers.

Typ DDC-M

Form A:
s rýhovaným povrchom úchytu, rúrkový vnútorný závit DIN ISO 228

Style A:
Grip surface with knurling, BSP female thread EN ISO 228

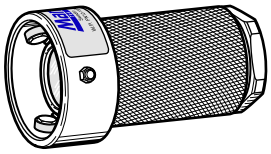

Form B:
s jedným úchytom, vnútorný rúrkový závit DIN EN ISO 228

Style B:
with one handle, BSP female thread EN ISO 228

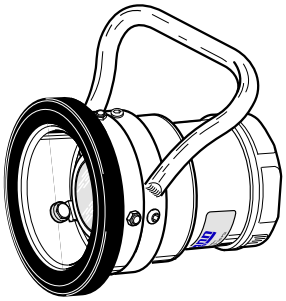

Form C:
s dvoma úchytmi, rúrkový vnútorný závit DIN EN ISO 228

Style C:
with two handles, BSP female thread EN ISO 228

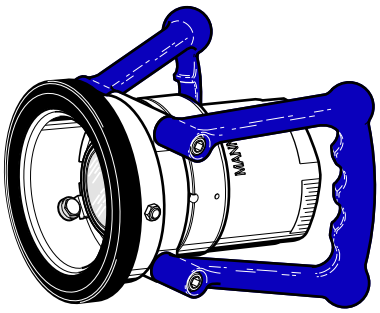

Form D:
ako Form C, ale s okrúhlymi úchytmi

Style D:
like style C, but with ring handle

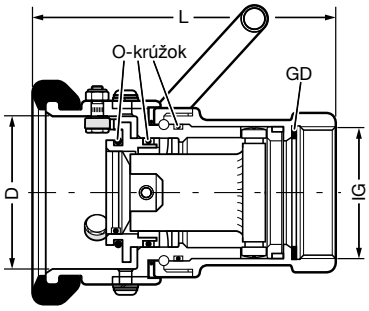

Bezpodmienečne dodržiavať priemer spojky (D)
Možná zámena pre DN 65 a DN 80

Please observe coupler diameter (D).
Possibility of mix-up at DN 65 and DN 80.

TECHNICKÉ ZMENY VYHRADENÉ · TLAČ A VÝROBA KÓPIÍ LEN S NAŠIM SÚHLASOM · Specifications subject to change without notice · Copyright ELAFLEX

MACROFLEX SLOVAKIA
Macroflex Slovakia sro. ☎ +421 33 5936 159
Mikovíniho 4 ☎ +421 33 5936 237
917 01 Trnava ☎ +421 903 447 575
www.macroflex.sk ✉ macroflex@macroflex.sk

Hmotnosť *Weight Approx.* ≈ kg	ROZMERY *Dimensions ≈ mm* priemer spojky *coupler diameter* DN	D	H	MATERIÁLOVÉ PREVEDENIE *Materials*	Objednacie číslo *Part Number* Type
0,06	20/25	56	30	Teleso: polyetylén (6": hliník) O-krúžky: FPM (Viton®) — *Body: PE (6": Al)* *O-rings: FPM (Viton®)*	DDC – S 1" PE
0,12	40/50	70	50		DDC – S 2" PE
0,27	65	105	54		DDC – S 2½" PE
0,33	80	119	54		DDC – S 3" PE
0,44	100	164	50		DDC – S 4" PE
1,18	150	238	56		DDC – S 6" Al

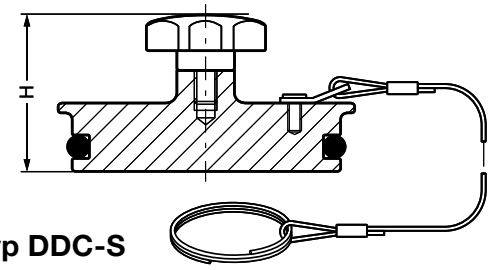

Typ DDC-S

Krytka pre DDC-M spojku, hliník alebo nehrdzavejúca oceľ
—
Dust Plug *for DDC – M*
alternatively also available in aluminium and stainless steel

PRIETOKOVÝ DIAGRAM (tlaková strata) pre DDC a DAC
FLOW DIAGRAM (Pressure Drop) for DDC and DAC

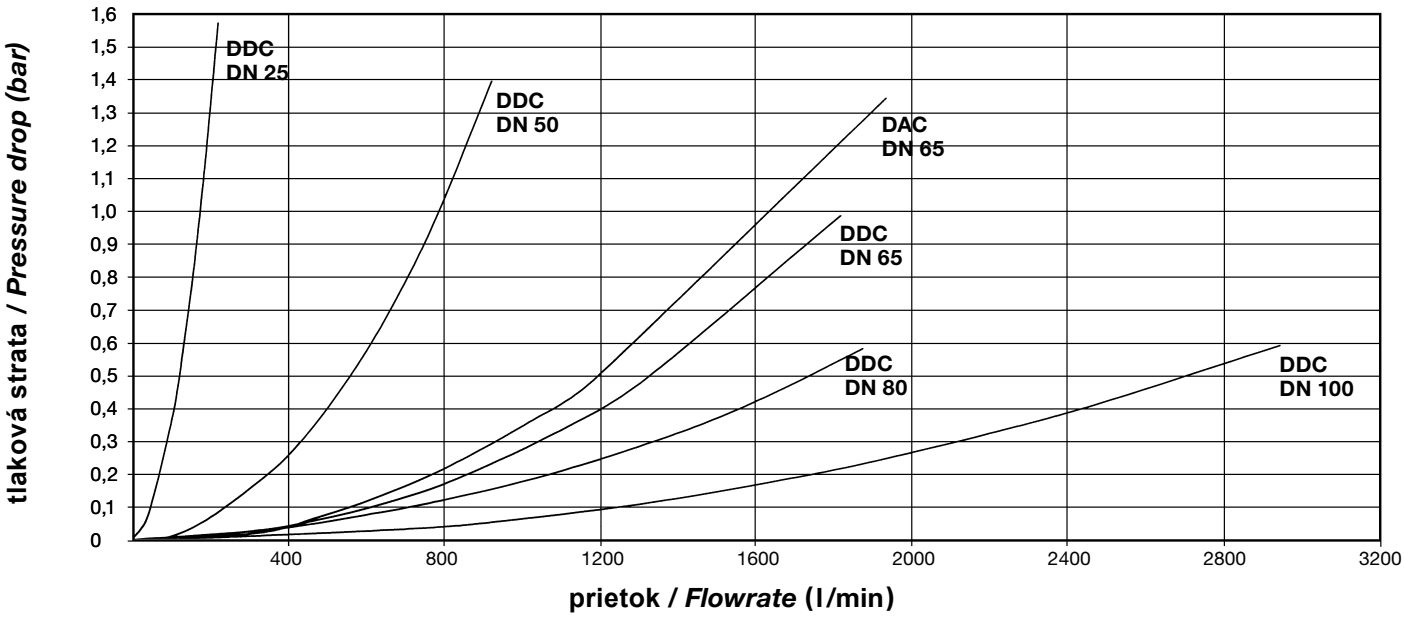

Skúšobné podmienky: podľa STANAG 3756
Skúš. médium: n-parafín
Teplota: 20°C
Hustota: 0,75 kg/dm³
Viskozita: 1,75 mm²/s

Test Conditions:
Acc. to STANAG 3756
Test fluid: n-paraffin
Temperature: 20°C
Densitiy: 0,75 kg/dm³
Viscosity: 1,75 mm²/s

SELEKTÍVNY SYSTÉM
SELECTIVITY SYSTEM

Na zamedzenie náhodnej zámeny jednotlivých dopravovaných produktov môže byť každá DDC- spojky vybavená selektívnym systémom.
Počas výroby oboch častí bude hadicová časť spojky opatrená kolíkmi a jej protikus medzerami, ktoré navzájom do seba zapadujú, čím sa vylúči spojenie nesprávnych kusov.

V závislosti od veľkosti spojok je možné dodat až 21 rôznych kombinácií. Selektkívne systémy Todo, Avery Hardoll, Emco a Fort Vale sú podporované. Ďalšie informácie na vyžiadanie.
—

To prevent accidental mixing of media each DDC hose and tank unit can be fitted with a selectivity system.
During production hose units are fitted with pins and tank units are fitted with slots which exactly grip into each other. A wrong coupling can be excluded.
Depending on coupling size you have the choice of up to 21 alternatives for the combination of selectivity positions.
The Selectivity Systems of NATO STANAG 3756, Todo, Avery Hardoll, Emco, Fulcrum and Fort Vale are supported. Please ask for additional information.

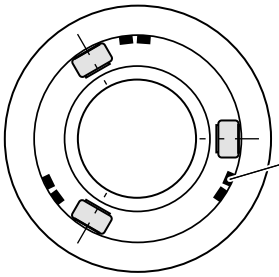

hadicová časť
Hose Unit

kolíky *Pins*

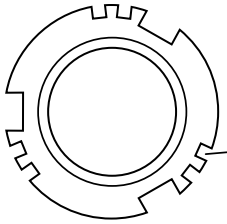

statická časť
Tank Unit

medzery *Slots*

SKUPINA 3 Section	Hmot-nosť Weight Approx. ≈ kg	ROZMERY (mm) Dimensions ≈ mm DN	D	L	MATERIÁLOVÉ PREVEDENIE Materials *)	FORM Style	PN bar	Závit Thread Size G	Objednacie číslo Part Number Type
	0,7	25	56	69	Teleso: do 2" = mosadz od 2½" = bronz GD: PU (Polyuretan) O-krúžky: FPM (Viton®) body: up to 2" = brass from 2½" = bronze GD: PU (Polyurethane) O-rings: FPM (Viton®)	A	16	¾"	DDC-V 25-¾" Ms
	0,7							1"	DDC-V 25-1" Ms
	1,6			66		B		–	DDC-V 25-F Ms
	1,3	50	70	100		A		1½"	DDC-V 50-1½" Ms
	1,1			92,5		A		2"	DDC-V 50-2" Ms
	2,8			74,5		B		–	DDC-V 50-F Ms
	2,7	65	105	142		A		2½"	DDC-V 65-2½" Ms
	2,9			134				3"	DDC-V 65-3" Ms
	4,4			112		B		–	DDC-V 65-F Ms
	3,2	80	119	134		A		3"	DDC-V 80-3" Ms
	4,5			112		B		–	DDC-V 80-F Ms
	7,5	100	164	156		A		4"	DDC-V 100-4" Ms
	10,1			133,5		B		–	DDC-V 100-F Ms
	0,3	25	56	69	Teleso: hliník, vnútorné časti bez neželezných kovov GD: PU (polyuretan) O-krúžky: FPM (Viton®) body: aluminium, inner parts free of non-ferrous metal GD: PU (Polyurethane) O-rings: FPM (Viton®)	A	16	¾"	DDC-V 25-¾" Al
	0,3							1"	DDC-V 25-1" Al
	1,1			66		B		–	DDC-V 25-F Al
	0,5	50	70	100		A		1½"	DDC-V 50-1½" Al
	0,4			92,5		A		2"	DDC-V 50-2" Al
	1,1			74,5		B		–	DDC-V 50-F Al
	0,9	65	105	134		A	10	2½"	DDC-V 65-2½" Al
	0,9							3"	DDC-V 65-3" Al
	2,1			112		B		–	DDC-V 65-F Al
	1,1	80	119	134		A		3"	DDC-V 80-3" Al
	2,2			112		B		–	DDC-V 80-F Al
	2,2	100	164	156		A		4"	DDC-V 100-4" Al
	2,8			133,5		B		–	DDC-V 100-F Al
	7,2	150	236	245		A		6"	DDC-V 150-6" Al
	9,6			200		B		–	DDC-V 150-F Al
	0,7	25	56	76	Teleso: oceľ DIN 1.4404 GD: PTFE (Teflon®) O-krúžky: FPM (Viton®) body: stainless steel AISI 316 L GD: PTFE (Teflon®) O-rings: FPM (Viton®)	A	25	¾"	DDC-V 25-¾" SS
	0,7							1"	DDC-V 25-1" SS
	1,5			66		B		–	DDC-V 25-F SS
	1,3	50	70	100		A		1½"	DDC-V 50-1½" SS
	1,0			92,5		A		2"	DDC-V 50-2" SS
	3,2			74,5		B		–	DDC-V 50-F SS
	3,9	65	105	142		A		2½"	DDC-V 65-2½" SS
	3,7			134				3"	DDC-V 65-3" SS
	5,0			112		B		–	DDC-V 65-F SS
	3,0	80	119	136		A		3"	DDC-V 80-3" SS
	5,5			113,5		B		–	DDC-V 80-F SS
	6,1	100	164	156		A		4"	DDC-V 100-4" SS
	9,3			133,5		B		–	DDC-V 100-F SS
	22,4	150	236	245		A	16	–	DDC-V 150-F SS

Pri prevádzke **doporučujeme používať krytky** (viď druhá strana), ktoré chránia spojky od prachu a nečistôt a zabezpečujé tak zvýšenú životnosť zariadenia.

*) **Materiály**: iné materiálové prevedenie telies ako PEEK alebo Hastelloy ako i špeciálne tesnenia (O-krúžky) z EPDM, NBR, HNBR, FFKM (Chemraz®, Kalrez®) na požiadanie, pričom je potrebné uviesť pracovné podmienky.

– Ďalšie informácie viď brožúru 'Mann Tek – DDC suché spojky –

***We recommend the use of dust caps, see overleaf**: Dust caps reliably protect the coupling against entering dirt and therefore increase the product lifetime.*

*) ***Materials**: Other body materials such as PEEK or Hastelloy are available on request. Special O-Ring types of EPDM, NBR, HNBR, FFPM (Chemraz®, Kalrez®) available.*

– For further Informations see Broschure 'Mann Tek - DDC Dry Disconnect Couplings' –

DDC suchá spojka (statická časť) zodpovedá norme NATO STANAG 3756. Produkt Mann Tek. Samouzatváracia armatúra pre tekuté médiá (nerezové prevedenie aj pre tekuté plyny. Odpojiteľné do tlaku 7 bar. Pracovná teplota - 20°C do +80°C. Pre teplotné rozmedzie -50°C až +200°C materiálové prevedenie na vyžiadanie.

Certifikáty: TÜV TÜ.AGG.304-99, APRAGAZ File ref. 0302/P5832. Kompatibilné so suchými spojkami Emco, Avery Hardoll, Todo. Štandardné prevedenie s vnútorným rúrkovým závitom podľa EN ISO 228 alebo s prírubou. Iné prevedenia na požiadanie.

***Dry Disconnect Coupling, male** (tank unit) non swiveling tank unit acc. NATO STANAG 3756. Mann Tek brand. Self locking coupling for liquid media (Stainless Steel also for liquified gas). Can be coupled up to 7 bar. Temperature range -20°C up to +80°C; fulfilment of larger temperature range -50°C up to + 200° C is possible, depending on material.*

Certificates: TÜV TÜ.AGG.304-99, APRAGAZ File ref. 0302/P5832. Compatible with dry disconnect couplings from Emco, Avery Hardoll and Todo. Standard types with BSP female thread acc. EN ISO 228 or with flange. Other types on request.

Typ DDC-V

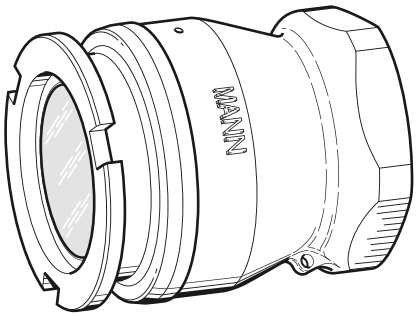

Form A : rúrkový vnútorný závit DIN EN ISO 228
***Style A** : BSP female thread EN ISO 228*

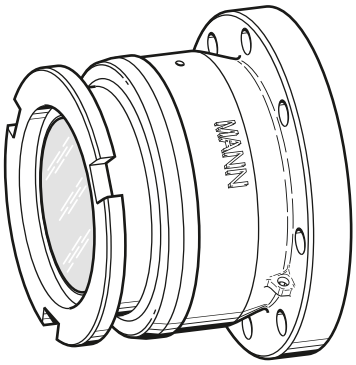

Form B : rozmery prírub (DIN, ASA, TW, TTMA) viď druhá strana.
***Style B** : flange type-dimensions for available standards (DIN, ASA, TW, TTMA) see overleaf.*

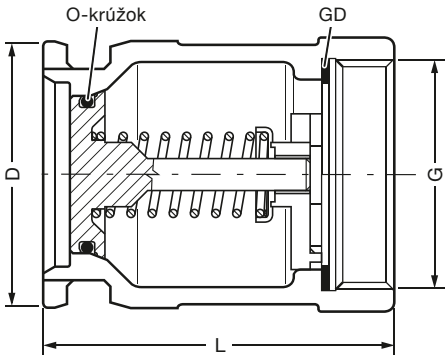

Bezpodmienečne dodržiavať priemer spojky (D)
Možná zámena pri DN 65 a DN 80

Please observe coupler diameter (D).
Possibility of mix-up at DN 65 and DN 80.

TECHNICKÉ ZMENY VYHRADENÉ · TLAČ A VÝROBA KÓPIÍ LEN S NAŠIM SÚHLASOM · Specifications subject to change without notice · Copyright ELAFLEX

MACROFLEX SLOVAKIA
Macroflex Slovakia sro. +421 33 5936 159
Mikovíniho 4 +421 33 5936 237
917 01 Trnava +421 903 447 575
www.macroflex.sk macroflex@macroflex.sk

Hmotnosť *Weight Approx.* ≈ kg	ROZMERY *Dimensions ≈ mm* priemer spojky *coupler diameter* DN	D	H	MATERIÁLOVÉ PREVEDENIE *Materials*	Objednacie číslo *Part Number* Type
0,13	25	56	41	Gehäuse: Polyethylene Dichtung: NBR oder Viton® — *body: PE* *seal: NBR or Viton®*	DDC-K 1" PE
0,18	50	70	44		DDC-K 2" PE
0,35	65	105	53		DDC-K 2½" PE
0,38	80	119	53		DDC-K 3" PE
0,50	100	164	65		DDC-K 4" PE
1,40	150	236	86	Aluminium / *FPM*	DDC-K 6" Al

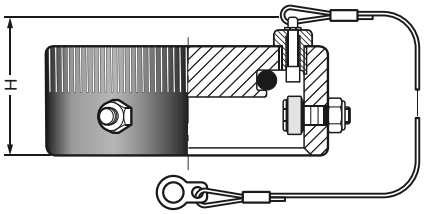

Typ DDC-K

Krytka pre spojku DDC-V, hliník. NBR alaebo nehrdzavejúca oceľ.

—

***Dust Cap** for DDC-V, alternatively also available in aluminium, NBR and stainless steel*

Rozmery prírub pre spojky DDC-V
Flange Types and Measurements for DDC-V

Veľkosť prírub do DN 200 (8"). Principiálne môžu byť DDC-V spojky vyrobené z akéhokoľvek materiálu s akýmkoľvek prírubovým spojom. Je potrebné zadať presné označenie prírub. Vhodné prírubové tesnenia na str. 381/383. Všetky príruby je možné dodať aj bez dierovania.

—

Available flange size up to DN 200 (8"). DCC tank units can be produced in virtually all body materials and types. Please specify the exact flange type required. Suitable seals see page 381/383. Sealing surface dimensions see page 368. All flanges are also available undrilled.

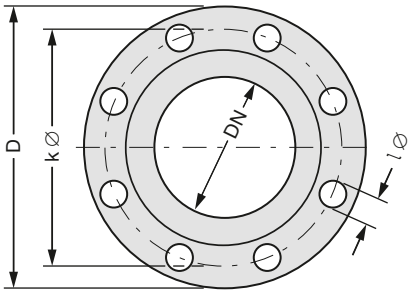

DN *Diameter Nominal* DN [mm/in.]	vonkajší Ø *Outside Diameter* D [mm]	rozstupná kružnica *Bolt Circle* k Ø [mm]	MONTÁŽNE OTVORY *Bolt Holes* počet	l Ø	NORMA *Flange Standard*
20 (¾")	105	75	4	14	DIN PN 10/16
					DIN PN 25
	98,4	69,9		15,9	ASA 150
	117,5	82,5		19	ASA 300
25 (1")	115	85	4	14	DIN PN 10/16
					DIN PN 25
	108	79,4		15,9	ASA 150
	123,8	88,9		19	ASA 300
40 (1½")	150	110	4	18	DIN PN 10/16
					DIN PN 25
	127	98,4		15,9	ASA 150
	155,6	114,3		22,2	ASA 300
50 (2")	140	110	4	14	DIN PN 6
	165	125		18	DIN PN 10/16
					DIN PN 25
	152,4	120,7		19	ASA 150
	165,1	127	8	19	ASA 300
	114	95	6	11	TTMA 2"

DN *Diameter Nominal* DN [mm/in.]	vonkajší Ø *Outside Diameter* D [mm]	rozstupná kružnica *Bolt Circle* k Ø [mm]	MONTÁŽNE OTVORY *Bolt Holes* počet	l Ø	NORMA *Flange Standard*
65 (2½")	160	130	4	14	DIN PN 6
	185	145	4	18	DIN PN 10/16
			8		DIN PN 25
	177,8	139,7	4	19	ASA 150
	190,5	149,2	8	22,2	ASA 300
80 (3")	154	130	8	11	TW 1 DIN 28459
	190	150	4	18	DIN PN 6
	200	160	8	18	DIN PN 10/16
					DIN PN 25
	190,5	152,4	4	19	ASA 150
	209,6	168,3	8	22,2	ASA 300
	143	124		11	TTMA 3"
100 (4")	174	150	8	14	TW 3 DIN 28459
	210	170	4	18	DIN PN 6
	220	180	8	18	DIN PN 10/16
	235	190		22	DIN PN 25
	228,6	190,5		19	ASA 150
	254	200		22,2	ASA 300
	168	149		11	TTMA 4"

DDC- suché spojky princíp funkcie
Functioning of DDC-Couplings

Na spojenie oboch častí sa musí otočiť hadicová časť na statickej časti v smere pohybu hodinových ručičiek. Pri pootočení o 15° sú obe časti pevne spojené. Po ďalšom pootočení o 100° sa stlačením pružiny uzáveru oba ventily presunú do statickej časti spoja, čím sa umožní prúdenie média. Pri spätnom otočení sa ventil presunie späť do pôvodnej kľudovej polohy a oba diely je možné odpojiť.

—

A turn of 15 degrees clockwise locks the hose unit (coupler) to the tank unit (adapter), keeping the piston valves closed in this position. When the unit is turned a further 100 degrees helical slots transform the rotation movement to move both valves into the tank unit so that the medium can flow. When a similar turn is made counter-clockwise, the flow is stopped and a disconnection can be made.

Návod na obsluhu a údržbu na požiadanie.
Service hints and installation manuals on request.

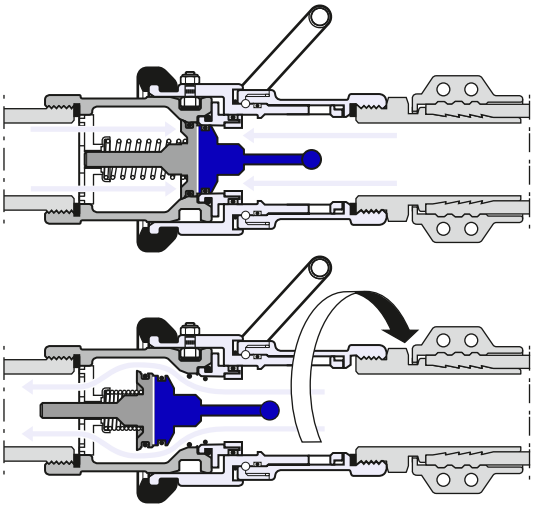

Hmotnosť Weight Approx. ≈ kg	ROZMERY (mm) Dimensions ≈ mm DN	D	L	MATERIÁLOVÉ PREVEDENIE Materials	FORM Style	Závit Thread Size IG	Objednacie číslo Part Number Type
1,9	25	56	131	Teleso: oceľ AISI 316 L/ 1.4404 GD: PU (polyuretan) O-krúžky: FPM (Viton®) — Body: stainless steel AISI 316 L / 1.4404 GD: PU (Polyurethane) O-Rings: FPM (Viton®)	A	G ¾	DGC-M 25-¾" SS
2,0	25	56	135		A	¾" NPT	DGC-M 25-¾" NPT SS
1,9	25	56	133		A	G 1	DGC-M 25-1" SS
2,0	25	56	137		A	1" NPT	DGC-M 25-1" NPT SS
1,9	25	56	140		A	G 1¼	DGC-M 25-1¼" SS
2,0	25	56	144		A	1¼" NPT	DGC-M 25-1¼" NPT SS
**)	25	56	**)		B	— **)	DGC-M 25-F SS **)
3,1	50	71	152		A	G 1½	DGC-M 50-1½" SS
3,2	50	71	155		A	1½" NPT	DGC-M 50-1½" NPT SS
2,9	50	71	155		A	G 2	DGC-M 50-2" SS
3,0	50	71	156		A	2" NPT	DGC-M 50-2" NPT SS
**)	50	71	**)		B	— **)	DGC-M 50-F SS **)
8,1	80	119	194		A	G 3	DGC-M 80-3" SS
8,4	80	119	202		A	3" NPT	DGC-M 80-3" NPT SS
**)	80	119	**)		B	— **)	DGC-M 80-F SS **)
15,7	100	164	223		A	G 4	DGC-M 100-4" SS
16,0	100	164	232		A	4" NPT	DGC-M 100-4" NPT SS
**)	100	164	**)		B	— **)	DGC-M 100-F SS **)

DGC- suché spojky sa používajú na rýchle, jednoduché a bezpečné spojenie a rozpojenie hadicových vedení a plniacich ramien LPG, pričom unikne len veľmi malé množstvo plynu.

Použitie: tankovanie vozidiel, stáčanie LPG cisterien.

Pred montážou a použitím je potrebné si prečítať návod na obsluhu.

DGC-M: hadicová časť sa inštaluje na hadice resp. plniace rameno. Je možné dodať aj špeciálne prevedenia s trhacími spojkami alebo mechanickým zamykaním. **Doporučujeme používať záslepky - viď druhá strana**

—

Dry Gas Couplings are used for a fast and safe coupling and uncoupling of LPG hose assemblies and loading arms. The gas release volume is minimal (see overleaf).

***Applications**: for vehicle refuelling and loading / unloading road tankers, rail tankers and ships.*
For installation and use please read the manual.

DGC-M**: The coupler is mounted on the hose (loading arm) side. Special types available: with integrated SBC Safety Break-Away Coupling and with 'stop before disconnect' (two stage withdrawal) prevents full release if valves are not fully closed.* ***We recommend the use of dust plugs, see overleaf.

0,7	25	56	69	Teleso: oceľ AISI 316 L / 1.4404 GD: PU (polyuretan) O-krúžky: FPM (Viton®) — Body: stainless steel AISI 316 L / 1.4404 GD: PU (Polyurethane) O-Rings: FPM (Viton®)	A	G ¾	DGC-V 25-¾" SS
0,8	25	56	74		A	¾" NPT	DGC-V 25-¾" NPT SS
0,7	25	56	70		A	G 1	DGC-V 25-1" SS
0,8	25	56	77		A	1" NPT	DGC-V 25-1" NPT SS
0,7	25	56	70		A	G 1¼	DGC-V 25-1¼" SS
0,8	25	56	78		A	1¼" NPT	DGC-V 25-1¼" NPT SS
**)	25	56	**)		B	— **)	DGC-V 25-F SS **)
1,5	50	71	99		A	G 1½	DGC-V 50-1½" SS
1,6	50	71	102		A	1½" NPT	DGC-V 50-1½" NPT SS
1,2	50	71	101		A	G 2	DGC-V 50-2" SS
1,3	50	71	102		A	2" NPT	DGC-V 50-2" NPT SS
**)	50	71	**)		B	— **)	DGC-V 50-F SS **)
3,0	80	119	134		A	G 3	DGC-V 80-3" SS
3,0	80	119	144		A	3" NPT	DGC-V 80-3" NPT SS
**)	80	119	112		B	— **)	DGC-V 80-F SS **)
9,3	100	164	134		A	G 4	DGC-V 100-4" SS
6,3	100	164	166		A	4" NPT	DGC-V 100-4" NPT SS
9,3	100	164	134		B	— **)	DGC-V 100-F SS **)

DGC-V: vsuvka (pevná časť) sa inštaluje na mobilných alebo stacionárnych zásobníkoch. Špeciálne prevedenia: 1) s krátkym piestom, ktorého vreteno v spojenom stave je v jednej rovine s prírubou - na priame spojenie s guľovým ventilom; 2) s tlakovým vyrovnávacím ventilom, ktorý umožňuje ľahšie spojenie zostavy. **Doporučujeme používať záslepky - viď druhá strana**

—

***DGC-V**: The tank unit can be mounted on a mobile or static tank.*
Avaiable special types : 1) with short piston – when coupled, the piston spindle does not protrude; use this type e.g. for the direct connection to ball valves; 2) with pressure equalizing valve, relaxes the hose line and allows easy connection.
We recommend the use of dust caps, see overleaf.

DGC- suchá spojka pre tekuté plyny, fabrikát Mann Tek. Samouzatváracia spojka pre tekuté plyny, pre manipuláciu s propánom, butánom a ich zmesami. Prevádzkový tlak PN 25. Pracovná teplota od -20°C do +80°C, verzia LT do -50°C. Certifikované podľa PED, ATEX EX II 2G, ADR, RID, IMDG a TDT. Spojky zodpovedajú EN 13760 (DN 25) alebo EN 13175 (DN 50 a 80).

—

***Dry Gas Coupling** for liquefied petroleum gas, Mann Tek brand. Self locking coupling for the loading and unloading of LPG (propane, butane and their mixtures). Working pressure PN25 bar. Temperature range -20°C up to +80°C, LT version down to -50°C available. Certificates to European Pressure Equipment Directive PED, ATEX EX II 2G, ADR, RID, IMDG and TDT. Couplings correspond to EN 13760 (DN 25) respectively pr EN 13175 (DN 50 and 80).*

Typ DGC-M

Hadicová časť
s dvoma oranžovými úchytmi.
Form A: s vnút. závitom *)
Form B: s prírubou **)

—

Hose Unit
with two orange handles.
***Style A**: with female thread **)*
***Style B**: with flange **)*

Form A / *Style A*

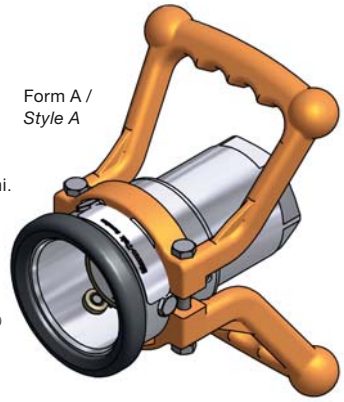

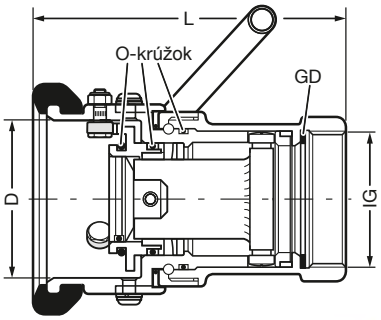

Typ DGC-V

Vsuvka (na zásobníku)
Form A: s vnút. závitom *)
Form B: s prírubou **)

—

Tank Unit
***Style A**: with female thread **)*
***Style B**: with flange **)*

Form A / *Style A*

Form B / *Style B*

*) G = DIN EN ISO 228, NPT = kuželový závit.
Iné závity ako napr.ACME na požiadanie.

**) štandardné príruby podľa DIN PN 25 alebo ASA 300 lbs, s tesniacou plochou podľa EN 1092 Typ B (s tesniacou lištou). V prípade objednávania uvádzať požadovaný typ pripojenia s typom tesniacej plochy. Rozmery prírub viď str. 348. Hmotnosti a dĺžky L na požiadanie.

—

*) *G = EN ISO 228, NPT = tapered thread.*
Other threaded connections e.g. ACME possible.

**) *Standard flange connection DIN PN 25 or ASA 300 lbs., flange face acc. to EN 1092 Type B (raised face). When ordering, please specify required flange standard and flange facing type.*
Flange dimensions see page 348. Weight and Length 'L' on request.

TECHNICKÉ ZMENY VYHRADENÉ · TLAČ A VÝROBA KÓPIÍ LEN S NAŠIM SÚHLASOM · Specifications subject to change without notice · Copyright ELAFLEX

DGCouplings® Dry Gas Couplings

MACROFLEX SLOVAKIA
Macroflex Slovakia sro. ☎ +421 33 5936 159
Mikovíniho 4 ☎ +421 33 5936 237
917 01 Trnava ☎ +421 903 447 575
www.macroflex.sk ✉ macroflex@macroflex.sk

Hmot-nosť *Weight Approx.* ≈ kg	ROZMERY *Dimensions ≈ mm* Priemer spojky *coupler diameter* DN	D	H	MATERIÁLOVÉ PREVEDENIE *Materials*	Objednacie číslo *Part Number* Typ
0,06	25	56	27	PE kompozit (alternatívne nerezová oceľ), FPM (Viton®). — *PE Composite (alternatively stainless steel), FPM (Viton®).*	DDC-S 1" PE
0,10	50	71	37		DGC-S 2" PE
0,14	80	119	54		DDC-S 3" PE
0,17	100	164	47		DDC-S 4" PE

Typ DDC (DGC)-S

Záslepka pre DGC-M

***Dust Plug** for DGC-M*

Hmot-nosť *Weight Approx.* ≈ kg	ROZMERY *Dimensions ≈ mm* Priemer spojky *coupler diameter* DN	D	H	MATERIÁLOVÉ PREVEDENIE *Materials*	Objednacie číslo *Part Number* Typ
0,14	25	56	41	PE kompozit, NBR. s bezpečnostným kolíkom / *with securing pin*	DGC-K 1" PE
0,13	50	71	38	NBR	DGC-K 2" NBR
0,15	50	71	52	PE kompozit, NBR. s bezpečnostným kolíkom / *with securing pin*	DGC-K 2" PE
1,00	50	71	76	nerezová oceľ / *stainless steel. ADR / RID kompatibilný*, PN 25 bar, s indikáciou tlaku a ventilom	DGC-K 2" SS ADR
0,30	80	119	48	NBR	DDC-K 3" NBR
0,23	80	119	60	PE kompozit, NBR. s bezpečnostným kolíkom / *with securing pin*	DDC-K 3" PE
1,90	80	119	80	nerezová oceľ / *stainless steel. ADR / RID kompatibilný*, PN 25 bar, s indikáciou tlaku a ventilom	
0,36	100	164	76	PE kompozit NBR (Viton®). s bezpečnostným kolíkom / *with securing pin*	DDC-K 4" PE
2,60	100	164	62	nerezová oceľ / *stainless steel. ADR / RID kompatibilný*, PN 25 bar, s indikáciou tlaku a ventilom	

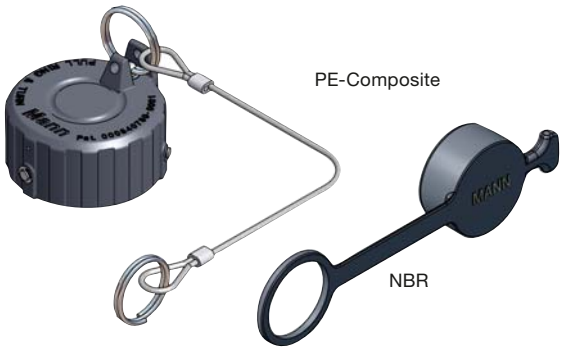

Typ DDC (DGC)-K

Záslepka pre DGC-V

***Dust Cap** for DGC-V*

Tlaková záslepka
Špeciálne prevedenie PN 25 ako tretia blokovacia armatúra podľa ADR / RID s indikáciou tlaku a pretlakovým ventilom.

Pressure Cap
Special type PN 25 as 3rd valve closure, ADR / RID compatible. With pressure indicator and pressure relief valve.

SS ADR

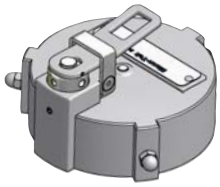

DGC únik média / uvoľnenie pretlaku · DGC Gas Release Volume

	DN 25	DN 50	DN 80	DN 100
ml (cm^3)	0,2	0,3	0,7	1,6

V porovnaní s tradičnými ACME spojkami alebo prírubovými spojmi je únik média pri rozpojení DGC suchých spojok extrémne nízky (rádovo 10.000-násobne). Samostatné spätné potrubné vedenia na odvod pár nie sú obyčajne potrebné.

In comparison to traditional ACME and flange connections, the product loss during the uncoupling of DGC is extremely low (up to factor 10.000 less). Separate recovery conducts to divert the released gas usually are not required.

Prietokový diagram (tlaková strata) · Flow Diagram (Pressure Drop)

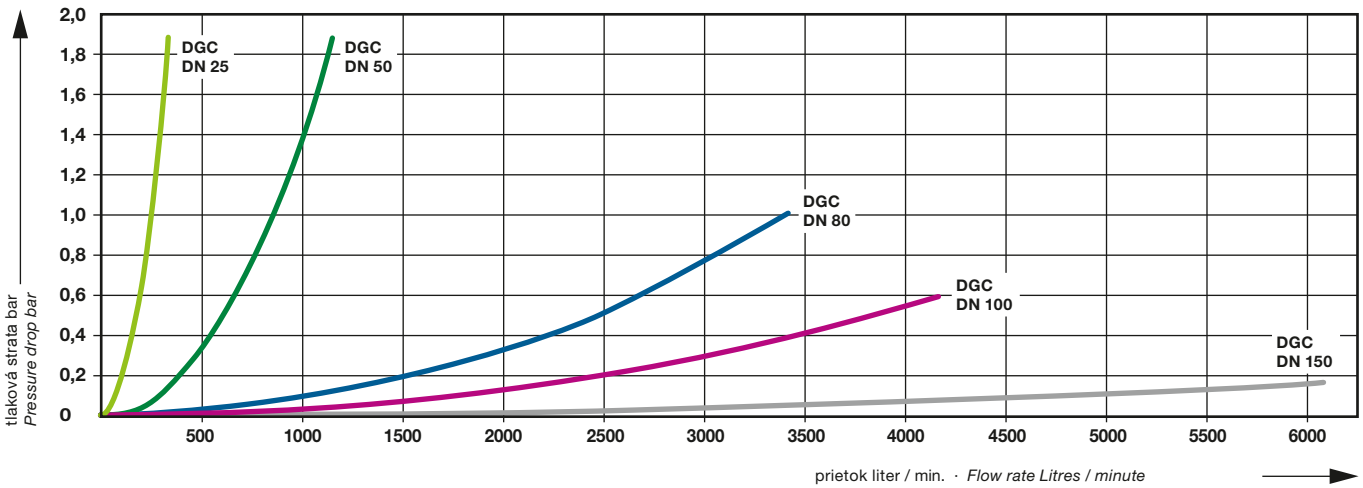

Skúšobné podmienky: kvapalina LPG
hustota: 0,54 kg/dm^3

***Test Conditions**: Test fluid: LPG*
Density: 0,54 kg/dm^3

SKUPINA 3 *Section*	Hmot-nosť *Weight Approx.* ≈ kg	ROZMERY (mm) *Size DN* mm	in.	MAX. D *Max. D* mm	FORM *Style*	MATERIÁLOVÉ PREVEDENIE *Material*	Závit *Thread Size* IG	Objednacie číslo *Part Number* Type
	0,01	13	½"	27	(2)	mosadz PU = polyuretan — *brass* *GD = polyurethane*	G ½	BK ½"
	0,02	20	¾"	33	(2)		G ¾	BK ¾"
	0,04	25	1"	53	1		G 1	BK 1"
	0,12	32	1¼"	69	1		G 1¼	BK 1¼"
	0,15	40	1½"	75	1		G 1½	BK 1½"
	0,34	50	2"	98	1		G 2	BK 2"
	0,35	65	2½"	105	1		G 2½	BK 2½"
	0,43	80	3"	130	1		G 3	BK 3"
	1,10	100	4"	164	1		G 4	BK 4"
	0,93	100	4"	209	1	hliník GD = NBR	5½" *)	BK 5½" Al
	0,04	13	½"	27	2	oceľ 1.4571 (V4A) alebo 1.4408 GD = PTFE — *stainless steel* *AISI 316 Ti* *or AISI 316* *GD = PTFE*	G ½	BK ½" SS
	0,05	20	¾"	33	2		G ¾	BK ¾" SS
	0,07	25	1"	42	2		G 1	BK 1" SS
	0,10	32	1¼"	53	2		G 1¼	BK 1¼" SS
	0,18	40	1½"	64	2		G 1½	BK 1½" SS
	0,36	50	2"	70	3		G 2	BK 2" SS
	0,49	65	2½"	92	3		G 2½	BK 2½" SS
	0,73	80	3"	105	3		G 3	(BK 3" SS)
	0,55	80	3"	130	4		G 3	BK 3" SS
	1,20	100	4"	127	3		G 4	BK 4" SS
	2,50	100	4"	210	1		5½" *)	BK 5½" SS
	0,18	20	¾"	54	3	oceľ 1.4301 (V2A) GD = NBR — *stainless steel* *AISI 304 GD* *= NBR*	Rd 44 x 1/6	BK 44 SS
	0,23	25	1"	63	3		Rd 52 x 1/6	BK 52 SS
	0,31	40	1½"	78	3		Rd 65 x 1/6	BK 65 SS
	0,44	50	2"	92	3		Rd 78 x 1/6	BK 78 SS
	1,08	80	3"	127	3		Rd 110 x 1/4	BK 110 SS
		d_1 mm		d_2 mm			l ≈ mm	Type
	0,008	1,4		1,8		retiazka + S-háčiky mosadz — *chain + S-hooks: brass*	160	K 160 L
	0,016	1,6		3,0			180	K 180 L
	0,022	1,6		3,0			260	K 260 L
	0,028	2,2		3,0		retiazka: mosadz háčiky: nerez. oceľ — *chain: brass* *S-hooks: stainl.steel*	200	K 200 DIN
	0,038	2,2		3,0			300	K 300 DIN
	0,050	2,2		3,5			360	K 360 DIN
	0,008	1,4		2,0		retiazka + S-háčiky: nerez.oceľ (DIN 1.4301) — *chain + S-hooks: stainless steel*	160	K 160 SS
	0,028	2,2		3,0			200	K 200 SS
	0,037	2,2		3,0			300	K 300 SS

ELAFLEX

Záslepka typ **BK** s vnútorným rúrkovým závitom DIN EN ISO 228 a tesnením **GD** s úchytom na retiazku. Retiazku treba objednávať zvlášť.

*) závit pre železničné cisterny podľa DIN 3799 + 26017 (DIN 11)

—

*Dust caps type **BK**, with female pipe thread with captive thread seal **GD** (G = according to EN ISO 228 / BSP parallel), and with chain-knob. Respective chains must be ordered separately.*

*) *Thread for rail tankers acc. to DIN 3799 + 26017 (DIN 11)*

Typ BK

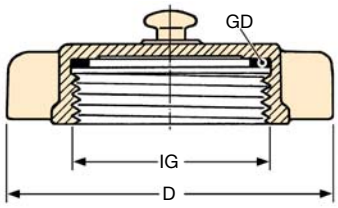

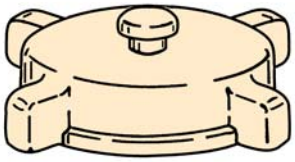

Form 1

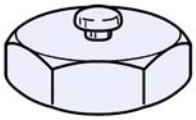

Form 2

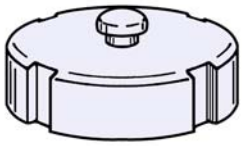

Form 3

Typ BK
ms oblým závitom podľa DIN 405

—

Type BK
with knuckel thread acc. to DIN 405

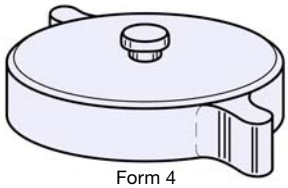

Form 4

Retiazky s tvrdenými S-háčikmi · Chains with hardened S-hooks

ľahké prevedenie · *Light type*

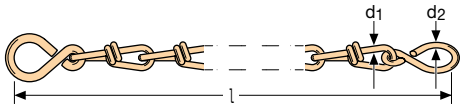

ťažké prevedenie DIN 80402 · *Heavy type acc. to DIN 80402*

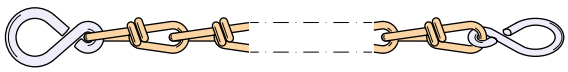

ťažké chemicky odolné prevedenie · *Heavy type for chemical industry*

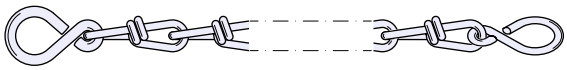

TECHNICKÉ ZMENY VYHRADENÉ · TLAČ A VÝROBA KÓPIÍ LEN S NAŠIM SÚHLASOM · *Specifications subject to change without notice · Copyright ELAFLEX*

MACROFLEX SLOVAKIA
Macroflex Slovakia sro. ☎ +421 33 5936 159
Mikovíniho 4 ☎ +421 33 5936 237
917 01 Trnava ☎ +421 903 447 575
www.macroflex.sk ✉ macroflex@macroflex.sk

Špeciálne prevedenia · Special Types

1

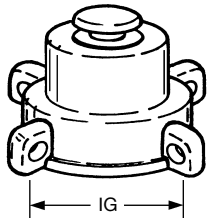

Zaslepovacie viečko vysoké 'prevedenie ARAL' typ **BK 1¼" H**, popis ako na predošlej strane, **s vnút. rúrkovým závitom G 1¼** podľa ISO 228.

—

Dust cap *'special ARAL design' type* ***BK 1¼" H****, otherw. as described overleaf,* ***with female pipe thread G 1¼*** *according to EN ISO 228.*

2

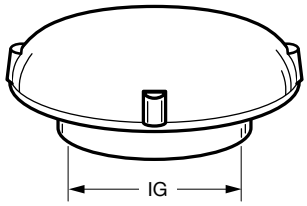

Odvzdušňovacie viečko bez sitka na odvzdušnenie nádrží podľa DIN 4755 T2.

—

Ventilation cap *without screen for the ventilation of oil storage tanks according to DIN 4755 T2.*

Závit *Thread Size* IG	Objednacie číslo *Number* Type
G 1"	EK 100
G 1¼"	EK 125
G 1½"	EK 150
G 2"	EK 200

3

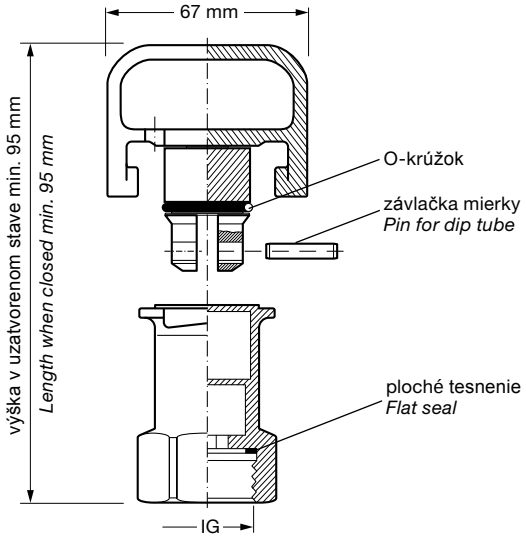

Univerzálna samotesniaca krytka meracieho otvoru PRVU 1" Ms, umožňujúca uchytenie meracej rysky. Odolné voči podtlaku a pretlaku. Možnosť uzamknutia visacím zámkom.
Materiálové prevedenie: teleso mosadz, tesnenia NBR, závlačka hliník.
Vnútorný rúrkový závit G1 podľa DIN EN ISO 228.

—

Universal dip tube fitting PRVU 1" Ms*, self locking. With possibility to fasten the dip stick. Vacuum and pressure tight. Lockable with padlocks.*
Materials: Body brass, seals NBR, split pin of aluminium.
With female thread G1 according to EN ISO 228.

4

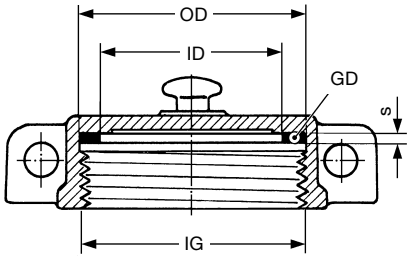

'**Krytka pre námorné aplikácie'** so špeciálnym závitom podľa nemeckej armádnej normy VG 85286 z lisovanej mosadze a tesnením GD z polyuretanu. Ľavotočivý závit len pre vodu.

—

'Navy' type dust cap*, special thread according to German military specification VG 85286, hot stamped brass, captive seal* ***GD*** *of polyurethane. Left hand thread, only for freshwater.*

Závit *Thread Size* IG	Norma *Standard*	Tesnenie GD *Seal GD*		
		ID	OD	s
W 82 x 1/6 ľavý / *left*	VG 85 280	65	82	3
M 80 x 3	DIN 13 časť 8	65	82	3

5

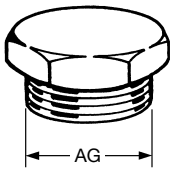

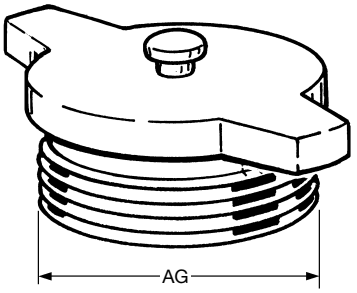

Záslepka typ **BS** s vonkajším rúrkovým závitom podľa DIN EN ISO 228 podľa tabuľky.

—

Dust plug *type* ***BS*** *with male pipe thread as shown, according to EN ISO 228 as per following chart.*

Závit *Thread Size* AG	FORM *Style*	MATERIÁLOVÉ PREVEDENIE *Material*	Objednacie číslo *Part Number* Type
G 1	1	mosadz — *brass*	BS 1"
G 1¼	1		BS 1¼"
G 1½	1		BS 1½"
G 2	2		BS 2"
G 2½	2		BS 2½"
G 3	2		BS 3"
5½" DIN 6602	2		BS 5½"
	2	hliník	BS 5½" Alu

SKUPINA 3 *Section*	Hmot-nosť *Weight Approx.* ≈ kg	ROZMERY (mm) *Dimensions ≈ mm* d	L	FORM *Style*	MATERIÁLOVÉ PREVEDENIE *Materials*	Závit *Thread Size* IG	AG	Objednacie číslo *Part Number* Type
	0,05	13	22	1		G 1/2	G 1/2	RS 1/2 x 1/2
	0,06	13	23	2		G 1/2	G 3/4	RS 1/2 x 3/4
	0,07	18	24	1		G 3/4	G 3/4	RS 3/4 x 3/4
	0,08	18	22	1		G 3/4	G 1	RS 3/4 x 1
	0,09	18	30	2		G 1	G 3/4	RS 1 x 3/4
	0,08	24	28	1		G 1	G 1	RS 1 x 1
	0,12	25	29	1		G 1	G 1¼	RS 1 x 1¼ mit Öse / *with log*
	0,23	23	26	1		G 1	G 1½	RS 1 x 1½
	0,40	24	28	2		G 1	G 2	RS 1 x 2
	0,10	24	32	3		G 1¼	G 1	RS 1¼ x 1
	0,15	32	29	1		G 1¼	G 1¼	RS 1¼ x 1¼
	0,19	32	35	4		G 1¼	G 1½	RS 1¼ x 1½
	0,31	32	30	7		G 1¼	G 2	RS 1¼ x 2
	0,25	24	38	2		G 1½	G 1	RS 1½ x 1
	0,23	32	38	2		G 1½	G 1¼	RS 1½ x 1¼
	0,25	38	40	1		G 1½	G 1½	RS 1½ x 1½
	0,31	38	34	4	mosadz — *brass*	G 1½	G 2	RS 1½ x 2
	0,32	32	41	2		G 2	G 1¼	RS 2 x 1¼
	0,30	38	43	3		G 2	G 1½	RS 2 x 1½
	0,37	48	44	1		G 2	G 2	RS 2 x 2
	0,52	48	40	4		G 2	G 2½	RS 2 x 2½
	0,50	48	43	4		G 2	G 3	RS 2 x 3
	0,56	38	45	2		G 2½	G 1½	RS 2½ x 1½
	0,50	48	40	6		G 2½	G 2	RS 2½ x 2
	0,64	63	46	5		G 2½	G 2½	RS 2½ x 2½
	0,51	65	33	5		G 2½	G 3	RS 2½ x 3
	0,70	48	53	3		G 3	G 2	RS 3 x 2
	0,82	63	51	5		G 3	G 2½	RS 3 x 2½
	0,78	76	52	2		G 3	G 3	RS 3 x 3
	0,87	76	30	4		G 3	G 4	RS 3 x 4
	2,50	76	72	7		G 3	5½" *)	RS 3 x 5½
	1,00	76	51	3		G 4	G 3	RS 4 x 3
	1,87	76	61	3		G 4	G 4	RS 4 x 4
	3,53	100	88	6		G 4	5½" *)	RS 4 x 5½
	0,89	76	72	6	hliník — *aluminium*	G 3	5½" *)	RS 3 x 5½ Al
	1,45	100	88	6		G 4	5½" *)	RS 4 x 5½ Al

ELAFLEX

Redukčné prechodky typ **RS**. Jedna strana s vnútorným rúrkovým závitom a plochým tesnením GD z polyuretanu. Druhá strana vonkajší rúrkový závit s plochou tesniacou plochou (G = DIN EN ISO 228). Dĺžka závitov zodpovedá minimálnym požiadavkam závitových noriem a veľkostí.

—

*Female/male reducers type **RS**. One end female pipe thread with captive seal GD of polyurethane. Other end male pipe thread, with flat sealing surfaces (G = thread EN ISO 228 / BSP parallel). The thread lengths are acc. to the minimum lengths of the thread standards and sizes.*

Typ RS

Form 1

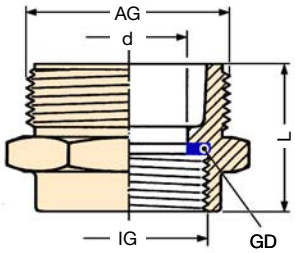

Form 2

Form 3

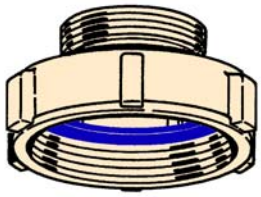

Form 4

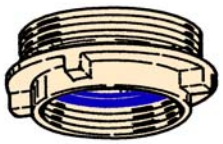

Form 5

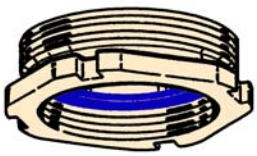

Form 6

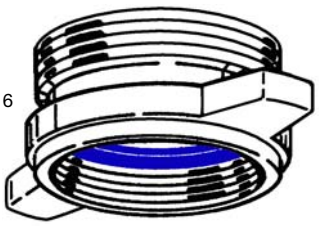

železničný cisternový závit podľa DIN 6602 (stará norma DIN 11)

*) *Thread for rail tank cars according to DIN 6602 (old DIN 11)*

TECHNICKÉ ZMENY VYHRADENÉ · TLAČ A VÝROBA KÓPIÍ LEN S NAŠIM SÚHLASOM · *Specifications subject to change without notice · Copyright ELAFLEX*

MACROFLEX SLOVAKIA
Macroflex Slovakia sro.
Mikovíniho 4
917 01 Trnava
www.macroflex.sk
☎ +421 33 5936 159
☎ +421 33 5936 237
☎ +421 903 447 575
✉ macroflex@macroflex.sk

1

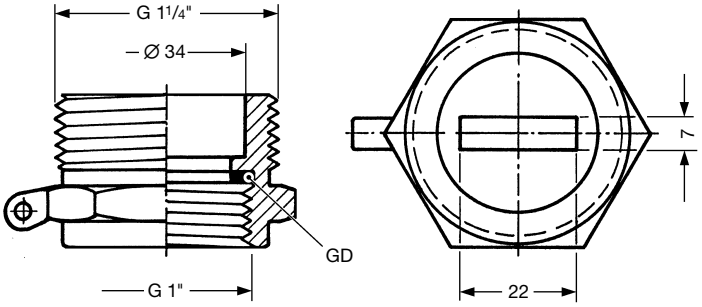

Redukčná prechodka s otvorom pre hladinovú mierku **RS 1 x 1¼" PRV**:

Redukcia ako **typ RS** z lisovanej mosadze a tesnením GD. Dodatočne opatrená štrbinou hladinovej mierky.

—

*Dip tube coupling **RS 1 x 1¼" PRV**:*

*Reducer like **type RS** of hot stamped brass with captive thread seal GD of polyurethane. **Additional with counter floor and slot** for dip tube.*

2

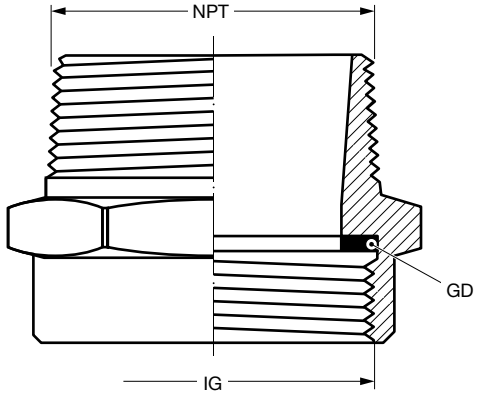

Redukčná závitová prechodka ako **typ RS**. Jedna strana **vnútorný rúrkový závit podľa DIN EN ISO 228** a tesnením GD z polyuretanu. Druhá strana **kuželový vonkajší NPT závit** s tesniacim účinkom z mosadze alebo oceľe.

—

*Reducer like **type RS. One end female pipe thread** IG according to EN ISO 228 with captive polyurethane thread seal. **Other end** tapered, **American male NPT thread**, no sealing surface (thread sealing) of brass or steel.*

RS G 2" x 2" NPT

RS G 2½" x 2½" NPT

RS G 3" x 3" NPT

RS G 4" x 4" NPT

3

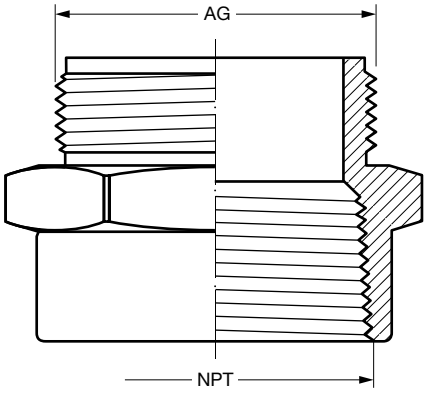

Redukčná závitová prechodka ako **typ RS**. Jedna strana **vnútorný kuželový NPT s tesniacim účinkom**. Druhá strana vonkajší rúrkový závit podľa DIN EN ISO 228 s plochou tesniacou plochou z mosadze alebo ocele.

—

*Reducer like **type RS**. **One end** tapered, American **female NPT thread**, no seal. **Other end male pipe thread** acc. to EN ISO 228, with flat sealing surface of brass or steel.*

RS 2" NPT x G 2"

RS 2½" NPT x G 2"

RS 2½" NPT x G 3"

RS 3" NPT x G 3"

4

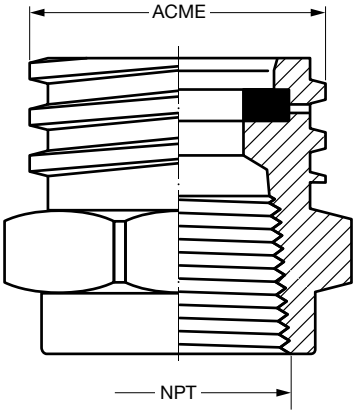

Redukčné závitové prechodky pre použitie na LPG armatúry z mosadze alebo ocele. Jedna strana v**nútorný kuželový NPT závit** s tesniacim účinkom. Druhá strana **ACME lichobežníkový vonkajší závit podľa ASA B1.5** so zaintegrovaným plochým tesnením.

—

***Reducer for LPG fittings** of brass or steel. **One end** tapered American **female NPT thread**, no. seal (thread sealing). **Other end male ACME thread** acc. to ASA B - 1.5, with captive seal.*

RS ¾" NPT x 1¾" ACME

RS 1¼" NPT x 2¼" ACME

RS 2" NPT x 3¼" ACME

SKUPINA 3 *Section*	Hmot-nosť *Weight Approx.* ≈ kg	ROZMERY (mm) *Dimensions ≈ mm* d	L	FORM *Style*	MATERIÁLOVÉ PREVEDENIE *Materials*	Závit *Thread Size* IG	AG	Objednacie číslo *Part Number* Type
	0,14	18	24	1	oceľ 1.4571 závit.tesnenie GD =PTFE*) — *stainless steel AISI 316 Ti INOX* *Thread seal GD = PTFE*)*	G 3/4	G 1	RS 3/4 x 1 SS
	0,09	18	28	2		G 1	G 3/4	RS 1 x 3/4 SS
	0,14	23	35	1		G 1	G 1¼	RS 1 x 1¼ SS
	0,21	23	26	1		G 1	G 1½	RS 1 x 1½ SS
	0,32	24	31	1		G 1	G 2	RS 1 x 2 SS
	0,13	24	36	2		G 1¼	G 1	RS 1¼ x 1 SS
	0,22	32	36	1		G 1¼	G 1½	RS 1¼ x 1½ SS
	0,27	32	28	1		G 1¼	G 2	RS 1¼ x 2 SS
	0,23	24	38	2		G 1½	G 1	RS 1½ x 1 SS
	0,22	32	40	2		G 1½	G 1¼	RS 1½ x 1¼ SS
	0,21	38	31	1		G 1½	G 2	RS 1½ x 2 SS
	0,27	24	38	2		G 2	G 1	RS 2 x 1 SS
	0,25	32	40	2		G 2	G 1¼	RS 2 x 1¼ SS
	0,26	38	42	2		G 2	G 1½	RS 2 x 1½ SS
	0,40	48	41	1		G 2	G 2½	RS 2 x 2½ SS
	0,67	48	42	7		G 2	G 3	RS 2 x 3 SS
	0,44	48	47	2		G 2½	G 2	RS 2½ x 2 SS
	0,50	63	35	1		G 2½	G 3	RS 2½ x 3 SS
	0,53	48	50	2		G 3	G 2	RS 3 x 2 SS
	0,56	63	52	2		G 3	G 2½	RS 3 x 2½ SS
	1,05	76	36	1		G 3	G 4	RS 3 x 4 SS
	3,40	76	82	8		G 3	5½" 1)	RS 3 x 5½ SS
	0,93	76	56	2		G 4	G 3	RS 4 x 3 SS
	2,95	100	86	8		G 4	5½" 1)	RS 4 x 5½ SS
	0,15	20	30	9	oceľ 1.4404 (1.4571, 1.4301) — *stainless steel AISI 316 L (AISI 316 Ti, AISI 304)* GD = PTFE*) KD = NBR modrý *NBR blue* Form 10: matica oceľ 1.4301 (1.4307) — *Form 10: Swivel Nut stainless steel AISI 304 (AISI 304 L)*	G 3/4	Rd 44 x 1/6	RS 3/4 x 44 SS
	0,18	25	34	9		G 1	Rd 52 x 1/6	RS 1 x 52 SS
	0,33	38	40	9		G 1½	Rd 65 x 1/6	RS 1½ x 65 SS
	0,40	50	45	9		G 2	Rd 78 x 1/6	RS 2 x 78 SS
	0,83	80	50	9		G 3	Rd 110 x 1/4	RS 3 x 110 SS
	0,25	20	35	10		Rd 44 x 1/6	G 3/4	RS 44 x 3/4 SS
	0,30	25	40	10		Rd 52 x 1/6	G 1	RS 52 x 1 SS
	0,35	38	45	10		Rd 65 x 1/6	G 1½	RS 65 x 1½ SS
	0,45	50	50	10		Rd 78 x 1/6	G 2	RS 78 x 2 SS
	0,90	80	60	10		Rd 110 x 1/4	G 3	RS 110 x 3 SS

*) Tesnenia GD je možné dodať v prevedení z polyuretanu alebo HBD (Thermopac)
— *Thread seals **GD** can be supplied in Polyurethane or HBD (Thermopac)*

ELAFLEX

Redukčné prechodky typ **RS**. Jedna strana s vnútorným rúrkovým závitom a plochým tesnením GD z polyuretanu. Druhá strana vonkajší rúrkový závit s plochou tesniacou plochou (G = DIN EN ISO 228). Dĺžka závitov zodpovedá minimálnym požiadavkam závitových noriem a veľkostí.

—

*Female/male reducers type **RS**. One end female pipe thread with captive seal GD. Other end male pipe thread, with flat sealing surfaces (G = thread acc. to EN ISO 228 / BSP parallel). The thread lengths are according to the minimum lengths of the thread standards and sizes.*

Typ RS

Form 1

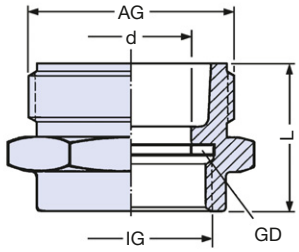

Form 2

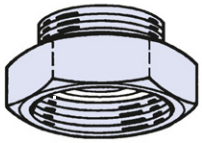

EDELSTAHL Rost frei

Form 7

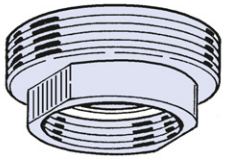

Form 8

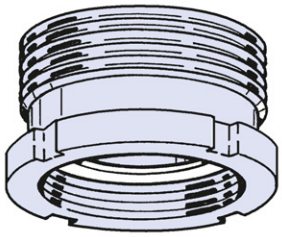

1) železničný cisternový závit podľa DIN 6602 (stará norma DIN 11)
— *Thread for rail tankers according to DIN 6602 (old DIN 11)*

Redukčné prechodky typ **RS**. Prechod z potravinárskeho závitu podľa DIN 11851 na rúrkový závit EN ISO 228.

—

*Reducers type **RS**. Transition to foodstuffs connection acc. to DIN 11851 to pipe thread acc. to EN ISO 228.*

Typ **RS** s oblým vonkajším závitom podľa DIN 405
—
*Type **RS** with male knuckle thread acc. to DIN 405*

Form 9

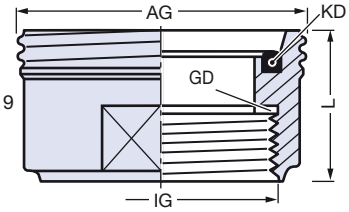

Typ **RS** s oblým vnútorným závitom podľa DIN 405
—
*Type **RS** with female knuckle thread acc. to DIN 405*

Form 10

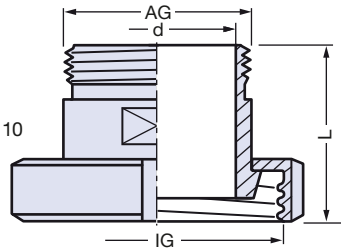

TECHNICKÉ ZMENY VYHRADENÉ · TLAČ A VÝROBA KÓPIÍ LEN S NAŠIM SÚHLASOM · *Specifications subject to change without notice · Copyright ELAFLEX*

MACROFLEX SLOVAKIA
Macroflex Slovakia sro. ☎ +421 33 5936 159
Mikovíniho 4 ☎ +421 33 5936 237
917 01 Trnava ☎ +421 903 447 575
www.macroflex.sk ✉ macroflex@macroflex.sk

Tabuľka odolnosti armatúr · *Chemical Resistance Chart Fittings*

MÉDIUM, SKUPINA Izbová teplota ak nie je inak špecifikované. Pri zmesiach posudzovať jednotlivé komponenty! — ***FLUIDS, FLUID GROUPS*** *If not otherwise stated, at ambient temperature.* *All components of mixtures must be considered!*	mosadz *brass, bronze* **Ms**	hliník *aluminium* **Alu**	oceľ tr. 11 *carbon steel* **St**	oceľ DIN 1.4571 *stainl. steel 316 Ti* **SS**	PFA povrstvenie *Teflon® PFA Cover* **SSE**	polyamid *polyamide* **P** (PA)	polypropylén *polypropylene* **PP**
alifatické uhlovodíky ako benzín, nafta. minerálne oleje, petrolej *Aliphatic hydrocarbons as gasoline, diesel, fuel oil, crude oil, petroleum*	A	A	A	A	A	A	C
benzíny s aromatickými prísadami, metanolom podľa DIN *Gasoline with aromatic-, ether- and methanol additives*	A	A	A	A	A	A	C
aromatické uhlovodíky ako benzén, toluén, xylén a pod. *Aromatic hydrocarbons as benzene, toluol, xylol*	A	A	A	A	A	A	C
chlórované uhlovodíky ako dichlórmetán, perchlór, trichlóretylén *Chlorinated hydrocarbons as methylene-chloride, per- and tri-chloroethylene*	A	(A)	A	A	A	A	C
alkoholy ako etanol, butanol. metanol, izopropylalkohol *Alcohols as ethanol, butanol, methanol, isopropyl alcohol*	A	A	A	A	A	A	B
amíny ako anilín,butylamín, pyridín, dietylamín,, trietylamín *Amines as aniline, buthyl amine, pyridine, diethyl amine, triethyl amine*	A	A	A	A	A		B
acetáty, aldehydy, estery a éter *Acetates, aldehydes, ester, ether*	A	A	A	A	A	A-B	B
ketóny ako acetón, metyletylketon, cyklohexan *Ketones as acetone, methyl ethyl ketone, cyclohexanon*	A	A	A	A	A	A	B
glykoly, nemrznúce a rozmrazovacie kvapaliny *Glycol, defrosting fluids, anti-freezing fluids*	A	B	A	A	A	A	A
voda, odpadové vody, morská voda, chladiace vody aj s obsahom oleja *Water, sewage, seawater, cooling water also containing oil*	A	B	B	A	A	A	A
asfalt, hurúci bitúmen, decht do 200° C *Asphalt, hot bitumen, tar up to 200° C*	A	C	C	A	-	-	C
dechtové oleje ako hnedohoľný a čiernouhoľný , krezol, fenol *Tar oils as lignite-tar oil, coal-tar oil, cresol, phenol*	A	B	A	A	A	C	C
vysokotlaká vodná para, sýta para do 220° C *High pressure wet saturated steam up to 220° C*	A	B	B	A	-	-	C
chlorid železitý, soli železa *Ferric-III-chloride, ferric salts*	C	C	C	C	A	C	A
amoniak vodnatý, tekuté hnojivá *Ammonia hydrons, liquid fertilizer*	C	B	A	A	A	A	A
soľné roztoky ako uhličitany, chloridy, dusičnany, fosforečnany *Salt solutions as carbonates, chlorides, nitrates, phosphates*	A-B	B-C	B	A	A	A	A
hydroxidy ako lúh draselný a sodný, čistiace lúhy do 100° C *Alkalies as potassium hydroxide, sodium hydroxide, cleaning alkalies up to 100° C*	B	C	B	A	A	B	A
kyselina mravčia *Formic acid*	A-B	B	B	A	A	C	A
kyselina chlórsulfonová *Chlorosulfonic acid*	C	C	B	B	A	C	C
kyselina chromová *Chromic acid*	C	C	B	A	A	C	A
kyselina octová *Acetic acid*	C	C	B	A	A	C	A
kyselina fluorovodíková *Hydrofluoric acid*	C	C	C	C	A	C	A
kyselina šťavelová *Oxalic acid*	C	B	C	A	A	B	A
kyselina fosforečná *Phosphoric acid*	C	C	C	A	A	C	A
kyselina dusičná *Nitric acid* → 30 % 30 - 70 % 70 - 90 %	C C C	C C B	C C C	A A A	A A A	C C C	A C C
kyselina chlorovodíková *Hydrochloric acid*	C	C	C	C	A	C	A
kyselina sírová *Sulfuric acid* → 65 % 65 - 95 % 96 %	C C C	C C B	C C A	B-C B A	A A A	C C C	A A A

A = vhodné, malý alebo žiaden vplyv
good, fluid has little or no effect

B = *menej vhodné* (napr. korózia, hrdza, erózia, bobtnanie)
fair, fluid has minor effect (corrosion, rust, erosion, swelling)

C = nevhodné
not suitable

UPOZORNENIE: toto sú všeobecné infomácie, prevzaté z externých publikácií rôznych výrobcov, na ktoré nie je možné uplatniť žiadnu záruku. Pripomíname, že údaje sa vzťahujú na čisté materiály. Špeciálny pokus odolnosti materiálov je možné vykonať po vzájomnej dohode.

—

Reservation: *The validity of these general information data cannot be guaranteed. The data have been taken from publications of various manufacturers. Please note, that the data refer to pure materials only. Special resistance tests can be made on request.*

v prípade nejasností nás kontaktujte · In Case of Doubt Please Ask for Information

SKUPINA 3 Section	Hmotnosť Weight ≈ kg	ROZMERY (mm) Dimensions DN	L	D	AG (vonk.) / IG (vnút.)	Objednacie číslo Part Number Type
	0,6	25	75	47	G 1 AG x G 1 IG *1" BSP male x 1" BSP female*	DG 25 Ms 1" AG x 1" IG
	0,7	32	75,4	55	G 1¼ AG x G 1¼ IG *1¼" BSP male x 1¼" BSP fem.*	DG 32 Ms 1¼" AG x 1¼" IG
	0,8	40	73,5	60	G 2 AG x G 1 1/2 IG *2" male x 1 ½ BSP female*	DG 40 Ms 1½" AG x 1½" IG
	0,9	40	62,8	60	G 1½ AG x G 1½ AG *1 ½" BSP male x 1 ½"BSP male*	DG 40 Ms 1½" AG x 1½" AG
	1,0	50	82,8	70	G 2 AG x G 1½" IG *2" BSP male x 1½" BSP female*	DG 50.1 Ms 2" AG x 1½" AG
	1,1	50	84,8	70	G 2 AG x 2 AG *2" BSP male x 2" BSP male*	DG 50.2 Ms 2"AG x 2" AG
	1,1	50	73,8	70	G 2 AG x G 1½ IG *2" BSP male x 1 ½" BSP female*	DG 50.3 Ms 2" AG x 1½" IG
	0,9	50	75,8	70	G 2 AG x G 2 IG *2" BSP male x 2" BSP female*	DG 50.4 Ms 2" AG x 2" IG
	1,1	50	75,8	70	G 2 AG x 1½" NPT IG *2" BSP male x 1 ½" NPT female*	DG 50.5 Ms 2" AG x 1½" NPT IG
	1,0	50	77,8	70	G 2 AG x 2" NPT IG *2" BSP male x 2" NPT female*	DG 50.7 Ms 2" AG x 2" NPT IG
	0,7	25	74	47	G ¾ AG x G ¾ IG *¾" BSP male x ¾" BSP female*	DG 25 SS ¾" AG x ¾" IG
	0,6	25	75	47	G 1 AG x G 1 IG *1" BSP male x 1" BSP female*	DG 25 SS 1" AG x 1" IG
	0,6	25	78	47	G 1 AG x 1¼" NPT IG *1" BSP male x 1" NPT female*	DG 25 SS 1" AG x 1" NPT IG
	0,6	25	85	47	1" NPT AG x 1" NPT IG *1" NPT male x 1" NPT female*	DG 25 SS 1" NPT AG x 1" NPT IG
	0,6	25	83	47	G 1 AG x G 1 AG *1" BSP male x 1" BSP male*	DG 25 SS 1" AG x 1" AG
	0,8	32	84,4	55	G 1¼ AG x G 1¼ AG *1¼" BSP male x 1¼" BSP male*	DG 32 SS 1¼" AG x 1¼" AG
	0,7	32	75,4	55	G 1¼ AG x G 1¼ IG *1¼" BSP male x 1¼" BSP fem.*	DG 32 SS 1¼" AG x 1¼" IG
	0,8	32	78,4	55	G 1¼ AG x 1¼" NPT IG *1¼" BSP male x 1¼" NPT fem.*	DG 32 SS 1¼" AG x 1¼" NPT IG
	0,8	40	73,5	60	G 1½ AG x G 1½ IG *1 ½" BSP male x 1½" BSP fem.*	DG 40 SS 1½" AG x 1½" IG
	0,8	40	76,5	60	G 1½ AG x 1½" NPT IG *1 ½" BSP male x 1½" NPT fem.*	DG 40 SS 1½" AG x 1½" NPT IG
	1,0	50	84,8	70	G 2 AG x G 2 AG *2" BSP male x 2" BSP male*	DG 50 SS 2" AG x 2" AG
	0,8	50	75,8	70	G 2 AG x G 2 IG *2" BSP male x 2" BSP female*	DG 50 SS 2" AG x 2" IG
	0,9	50	77,8	70	G 2 AG x 2" NPT IG *2" BSP male x 2" NPT female*	DG 50 SS 2" AG x 2" NPT IG
	0,5	50	75,8	80	G 2 AG x G 1½ AG *2" BSP male x 1 ½" BSP male*	DG 50.1 Al 2" AG x 1½" AG
	0,5	50	75,8	80	G 2 AG x G 2 AG *2" BSP male x 2" BSP male*	DG 50.2 Al 2" AG x 2" AG
	0,5	50	75,8	80	G 2 AG x G 1½ IG *2" BSP male x 1 ½" BSP female*	DG 50.3 Al 2" AG x 1½" IG
	0,4	50	75,8	80	G 2 AG x G 2 IG *2" BSP male x 2" BSP female*	DG 50.4 Al 2" AG x 2" IG
	0,5	50	75,8	80	G 2 AG x 1½" NPT IG *2" BSP male x 1 ½" NPT female*	DG 50.5 Al 2" AG x 1½" NPT IG
	0,4	50	80,8	80	G 2 AG x 2" NPT IG *2" BSP male x 2" NPT female*	DG 50.7 Al 2" AG x 2" NPT IG

Použitie: zabránenie torzie hadíc (napr. pri plniacich zariadeniach cisterien) pre ľahšiu manipuláciu s plniacimi ventilmi, pri spájaní a rozpojovaní hadicového vedenia.

*) Prevedenie do nízkych teplôt: dodatočné obj. číslo ... LT. Ďalšie materiálové prevedenia O-krúžkov (napr. EPM pre AdBlue®).

**) viď prehľad odolnosti armatúr (str. 356) a tesnenia (str. 396).

***Application**: Use to avoid torsion of hose assemblies (e.g. in filling plants) and to improve the handling and coupling of nozzles.*

*) *Low Temperature type: additional part number **... LT**. Other O-Ring materials (e.g. EPM for AdBlue®/DEF/ARLA32 urea solution) available.*

**) *See resistance charts for fittings (page 356) and seals (page 396).*

Hadicové otočné kĺby typ **DG**. Nová konštrukcia so skrytým guličkovým ložiskom a PTFE uložením, elektricky vodivé.

*Swivel hose inlets **DG**. New construction with capsulated ball bearing and PTFE bearings. Electrically conductive.*

Typ DG Ms

teleso mosadz, O-krúžok FEP*), tesnenie 'GD' z polyuretanu

Body brass, O-Ring FEP), captive seal 'GD' polyurethane*

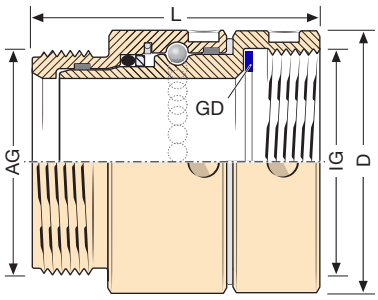

Vhodné pre produkty z minerálnych olejov a iné rôzne médiá **). Prevádzkový tlak PN 25 bar. Pracovná teplota - 25° C až +100° C (prevedenie LT -40°C až + 100°C).

*For petroleum based products and many other media**). Working pressure PN 25 bar. Temperature range -25°C up to +100°C (LT-type - 40° C up to +100° C).*

Typ DG SS

teleso z ocele DIN 1.4571, O-krúžok FEP*), tesnenie 'GD' z PTFE

Body of stainless steel AISI 316 Ti, O-Ring FEP), captive seal 'GD' of PTFE*

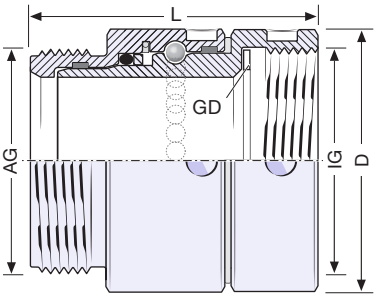

Vhodné pre chemikálie a rôzne iné produkty **). Pracovný tlak PN 25 bar. Prevádzková teplota - 25° C až + 100° C (prevedenie LT - 40° C až + 100° C).

*For chemicals and many other media**). Working pressure PN 25 bar. Temperature range -25°C up to +100°C (LT-type - 40° C up to + 100° C).*

Typ DG Al

teleso z hliníka chemicky poniklované, O-krúžok FEP*), tesnenie 'GD' polyuretan

Body aluminium nickel plated, O-Ring FEP), captive seal 'GD' polyurethane*

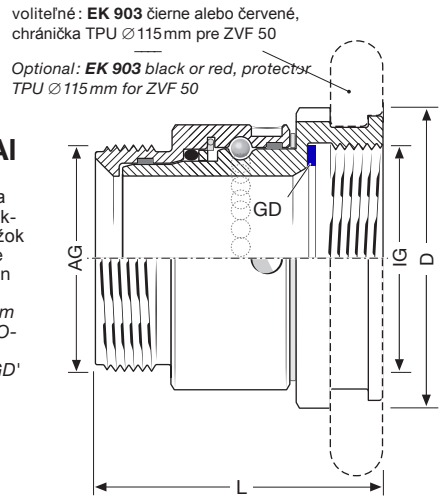

Vhodné pre produkty z minerálnych olejov o.i. aj pre tankovanie lietadiel (ZVF 50). Prevádzkový tlak PN 16 bar. Prevádzková teplota -25° C až +100° C (prevedenie LT -40° C až +100° C).

For petroleum based products, i.e. aircraft refuelling (ZVF 50). Working pressure PN 16 bar. Temperature range -25°C up to +100° C (LT-type -40° C up to +100° C).

TECHNICKÉ ZMENY VYHRADENÉ · TLAČ A VÝROBA KÓPIÍ LEN S NAŠIM SÚHLASOM · Specifications subject to change without notice · Copyright ELAFLEX

MACROFLEX SLOVAKIA
Macroflex Slovakia sro.
Mikovíniho 4
917 01 Trnava
www.macroflex.sk
+421 33 5936 159
+421 33 5936 237
+421 903 447 575
macroflex@macroflex.sk

Montáž / demontáž DG-otočných kĺbov · *Assembling / Disassembling DG Swivels*

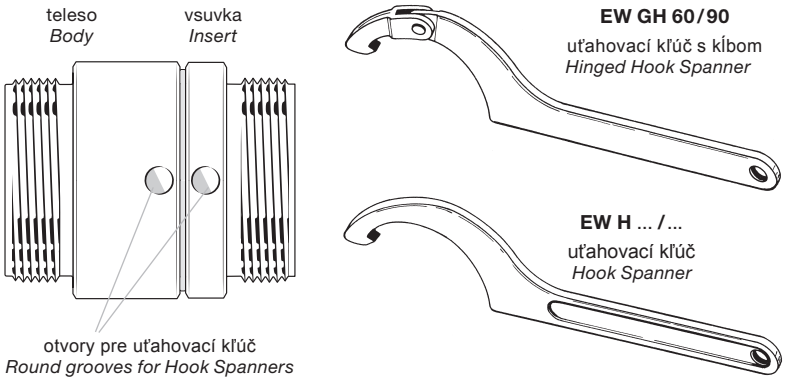

pre veľkosť *for Size* [mm]	objednacie číslo *Part Number*	
DN 25	EW GH 60/90	EW H 45/50
DN 32		EW H 52/55
DN 40		EW H 58/62
DN 50		EW H 68/75

Otočné kĺby nevyžadujú žiadnu údržbu, len tesnenia vnútorných závitov sú určené na výmenu.

Montáž a demontáž otočných kĺbových spojok sa realizuje na hadicové vedenia resp. armatúry pomocou uťahovacích kľúčov EW GH 60/90 alebo hákového kľúča podľa tabuľky. Nedoporučujeme používať trubkové kliešte.

—

DG swivels are supplied ready for use. Due to their construction no maintenance is required. Only captive seals (for female thread types) can be substituted.

Assembling and disassembling to hoses / pipes and nozzles / fittings are done with the universal hinged hook spanner EW GH 60 / 90 or hook spanners (order numbers see chart). Please do not use pipe wrenches or vices.

Príklady aplikácie DG - otočných kĺbov · *Examples of Use for DG Swivels*

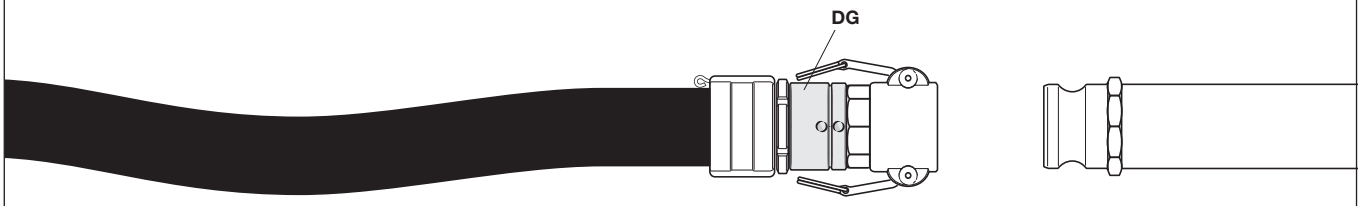

AMKI + DG
pre stiesnené priestorové inštalácie
for tight installation situations

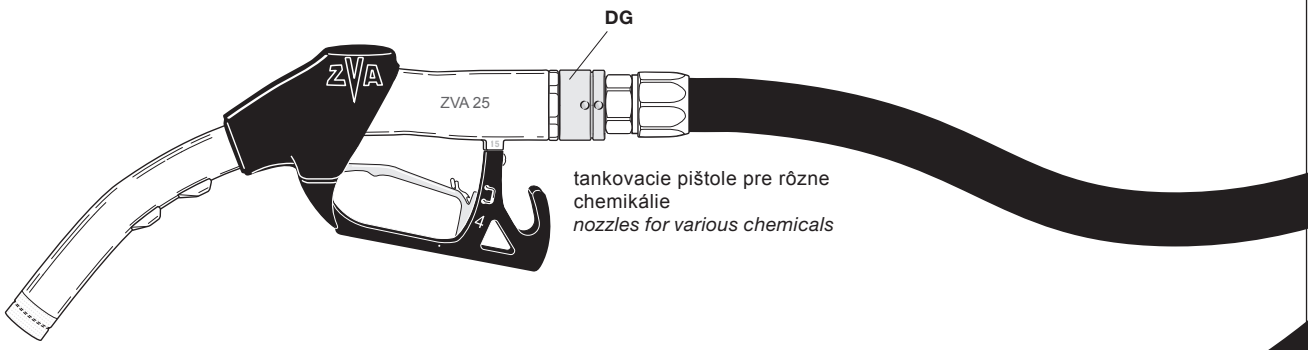

tankovacie pištole pre rôzne chemikálie
nozzles for various chemicals

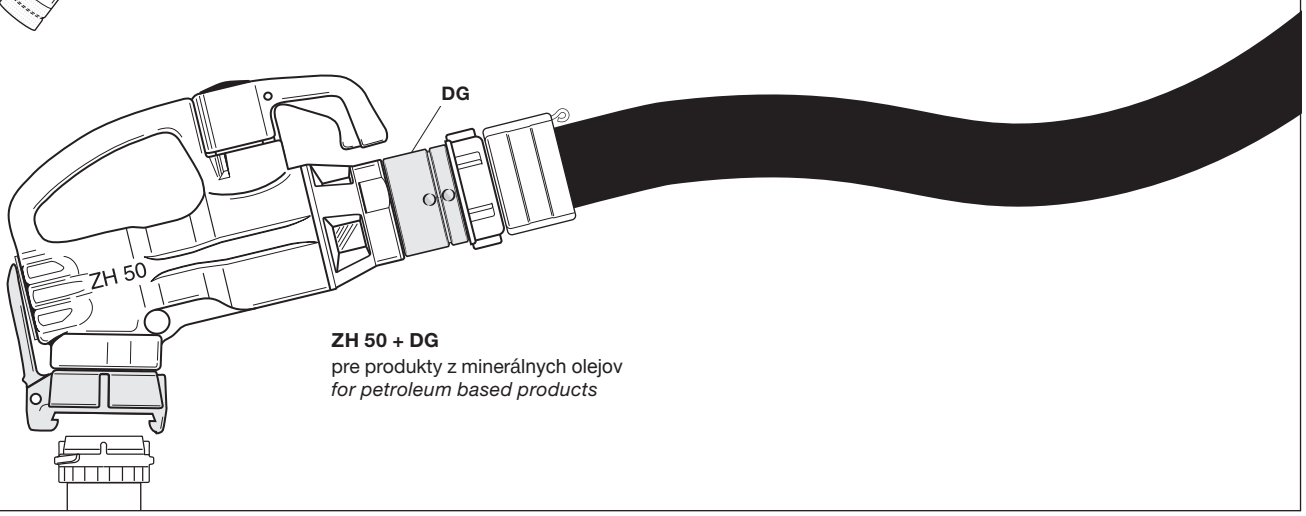

ZH 50 + DG
pre produkty z minerálnych olejov
for petroleum based products

SKUPINA 3 Section	Hmotnosť Weight Approx. ≈ kg	MATERIÁL Materials	PRÍRUBA Flange veľkosť Size DN mm	PN Press. Nom. PN	FORM Style	dĺžka Total Length L mm	závit Thread Size AG	Objednacie číslo Part Number Type
	1,20	hliník — Aluminium	80	PN 10/16	1	46	G 3	FGN 3" Al
	1,70		100	PN 10/16		55	G 4	FGN 4" Al
	2,05					83	5½" A (DIN 6602)	FGN 5½" Al
	1,30	oceľ galv. pozink. — Steel Zn Cr	25	PN 10/16	2	73	G 1	FGN 1"
	1,90		32	PN 10/16		75	G 1¼	FGN 1¼"
	2,11		40	PN 10/16		77	G 1½	FGN 1½"
	2,30					87	G 2	FGN 40-2"
	2,80		50	PN 10/16		90	G 2	FGN 2"
	2,80					109		FGN 2"/109
	3,41		65	PN 10/16		90	G 2½	FGN 2½"
	3,90					90	G 3	FGN 65-3"
	4,34		80	PN 10/16		95	G 3	FGN 3"
	4,15					125		FGN 3"/125
	5,17		100	PN 10/16		86	G 4	FGN 4"
	5,25					116		FGN 4"/116
	6,45					97	5½" A (DIN 6602)	FGN 5½"
	1,30	oceľ DIN 1.4571 — Stainless steel AISI 316 Ti	25	PN 10/16	2	73	G 1	FGN 1" SS
	1,90		32	PN 10/16		75	G 1¼	FGN 1¼" SS
	2,15		40	PN 10/16		77	G 1½	FGN 1½" SS
	2,30					87	G 2	FGN 40-2" SS
	2,93		50	PN 10/16		90	G 2	FGN 2" SS
	2,95					109	G 2	FGN 2"/109 SS
	3,60		65	PN 10/16		90	G 2½	FGN 2½" SS
	3,75					90	G 3	(FGN 65-3" SS)
	4,41		80	PN 10/16		95	G 3	FGN 3" SS *)
	5,12					125	G 3	FGN 3"/125 SS
	5,35		100	PN 10/16		86	G 4	FGN 4" SS *)
	6,90					97	5½" A (DIN 6602)	FGN 5½" SS

Prírubový adaptér s vonkajším závitom typ **FGN,** jedna strana pevná príruba podľa DIN EN 1092-1 (DIN 2633), druhá strana vonkajší rúrkový závit G podľa DIN EN ISO 228 s plochou tesniacou plochou.

*Flange with male thread type **FGN**, one end fixed flange according to EN 1092-1 (DIN 2633), other end with male pipe thread (G = EN ISO 228/BSP parallel), with flat sealing surface.*

Typ FGN

Form 1

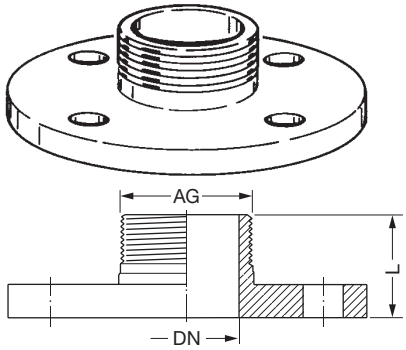

Typ FGN

Form 2

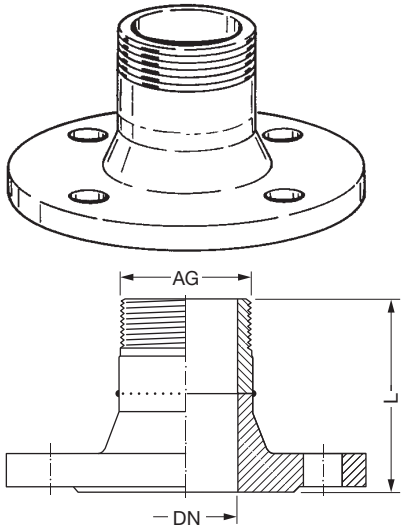

Dlhšie prevedenie typ **MK** pre TW-spojky kvôli kompletnej aretácii páky spojky.

*Long design, so that the lever of the 'TW' coupling type **MK** can be completely dropped down safely arrested.*

*) iné dĺžky a materiálové prevedenia na vyžiadanie.
Other lengths in special design in (stainless steel) on request.

≈ kg		DN mm	D	Ø K	Ø L	L mm	AG	Type
1,40	mosadz — brass	80	154	130	8 x 11	40	G 3	TGN 3"
0,57	hliník — aluminium	50	154	130	8 x 11	34	G 2	TGN 2" Al
0,54		80				40	G 3	TGN 3" Al
0,83		100	174	150	8 x 14	53	G 4	TGN 4" Al
1,75	oceľ DIN 1.4571 — stainless steel AISI 316 Ti/INOX	50	154	130	8 x 11	34	G 2	TGN 2" SS
1,90		80				40	G 3	TGN 3" SS
2,35		100	174	150	8 x 14	43	G 3	(TGN 100-3" SS)
2,10						53	G 4	(TGN 4" SS)

Prírubový adaptér s vonkajším závitom typ **TGN**, jedna strana TW príruba podľa DIN 28462, druhá strana vonkajší rúrkový závit G podľa DIN EN ISO 228 s plochou tesniacou plochou.Prevádzkový tlak PN 10.

Type TGN

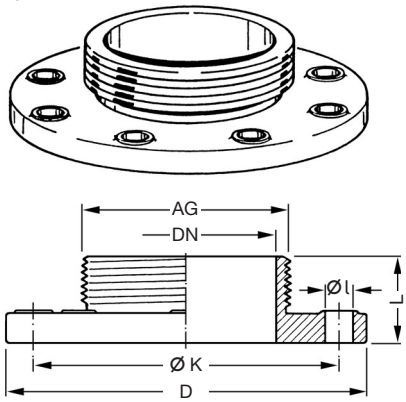

*Tank truck flanges with threaded nipples type **TGN**, one end flanges according to DIN 28462, other end male pipe thread (G = EN ISO 228/BSP parallel) in standard length with sealing surface. Working pressure up to PN 10.*

TECHNICKÉ ZMENY VYHRADENÉ · TLAČ A VÝROBA KÓPIÍ LEN S NAŠIM SÚHLASOM · Specifications subject to change without notice · Copyright ELAFLEX

MACROFLEX SLOVAKIA
Macroflex Slovakia sro.
Mikovíniho 4
917 01 Trnava
www.macroflex.sk
+421 33 5936 159
+421 33 5936 237
+421 903 447 575
macroflex@macroflex.sk

Typ FGN-SSE

1

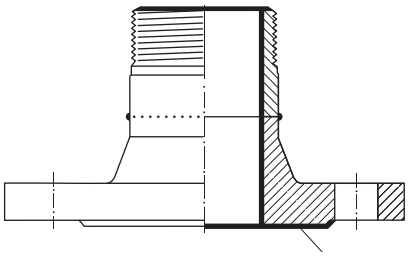

SSE-povrstvenie · *coating*

Prírubový adaptér z nerezovej ocele dodatočne opatrený termoplastickým **Teflon® PFA** povrstvením. Zodpovedá požiadavkam FDA č. 21 CFR 177.1550 a 177.2440. Detaily viď informáciu 5.03. Používa sa v prípadoch keď nie je postačujúca chemická odolnosť napr. kyselina chlorovodíková, chlorid železitý.
Tabuľka odolnosti viď str. 250
Farba: červená
Objednacie číslo : FGN...SSE.

—

*Flanges with male thread of stainless steel as described overleaf, but with **Teflon® PFA coating**, a thermoplastic fluorins material. The used PFA coating corresponds to the FDA requirements 21 CFR 177.1550 and 177.2440. Details see information 5.03. This type is used if stainless steel does not have a sufficient chemical resistance, i.e. for hydrochloric acid and iron III-chloride.*
Resistance chart see page 250.
Colour: red
***Part Number**: FGN...SSE*

Typ FGN-PP

2

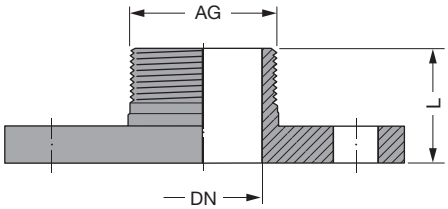

Prírubový adaptér z polypropylénu (PP) v krátkom prevedení. Chemická odolnosť viď tabuľku odolnosti na str. 356. Vrtanie prírub PN 10. Len pre použitie pre nízke prevádzkové tlaky a teploty. V prípade nejasností nás kontaktujte.

—

*Flanges with male thread of polypropylene PP in short design. Chemical resistance chart see page 356. Flange measurements acc. to PN 10. **Only for low working pressures and temperatures.** If in doubt please call us.*

PRÍRUBA *Flange Size* DN mm	závit *Thread Size* AG	DĹŽKA *Total Length* L mm	Objednacie číslo *Part Number* Type
25	G 1	41	FGN 1" PP
40	G 1½	60	FGN 1½" PP
50	G 2	60	FGN 2" PP
80	G 3	68	FGN 3" PP

3

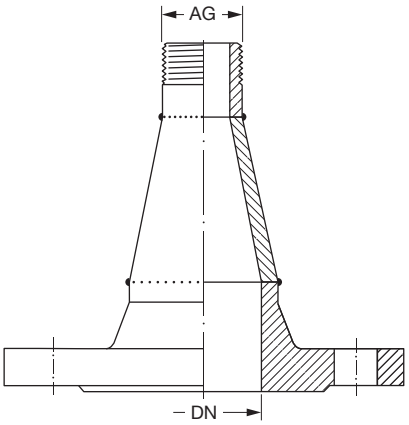

Prírubový adaptér s redukciou a vonkajším rúrkovým závitom G podľa DIN EN ISO 228 s plochou tesniacou plochou. Dodávka možná do DN 150 a veľkosti závitu G 4” z uhlíkovej ocele alebo nerezovej ocele. Pri požiadavke je potrebné zadať normu prírub, veľkosť závitu a materiálové prevedenie.

—

Flanges with male thread as described overleaf, but with welded-on reduction and tapered extension with male pipe thread according to EN ISO 228 and flat sealing surface. Producible in all standard flange sizes up to DN 150 (6") and pipe threads up to G 4" in carbon steel or stainless steel.
When ordering please specify required design and material.

4

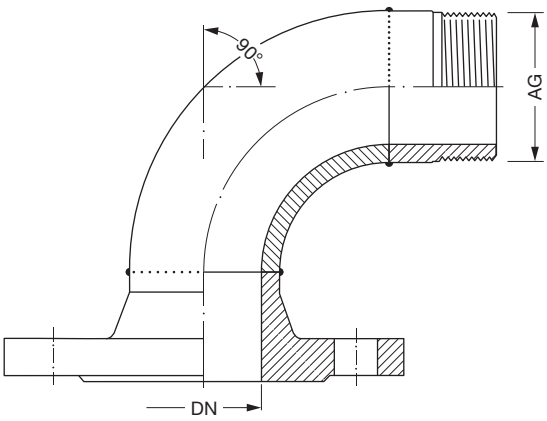

Prírubový adaptér s kolenom 45°alebo 90°a vonkajším rúrkovým závitom G podľa DIN EN ISO 228 s plochou tesniacou plochou. Dodávka možná do DN 150 a veľkosti závitu G 4” z uhlíkovej ocele alebo hliníka. Pri požiadavke je potrebné zadať normu prírub, veľkosť závitu a materiálové prevedenie.

—

Flanges with male thread as described overleaf, but with welded-on 45° or 90° elbow as shown, with male pipe thread according to EN ISO 228 and flat sealing surface. Producible in all standard flange sizes up to DN 150 (6") and pipe threads up to G 4" in carbon steel or aluminium. When ordering specify required design, standard, DN, G and material.

ELAFLEX

Hmotnosť Weight Approx. ≈ kg	MATERIÁL Material	ROZMERY PRÍRUB ≈ mm Flange Dimensions d	D	Ø k	Ø l	b	DN	Objednacie číslo Part Number Type
0,54	lisovaný hliník Al Mg 3 alebo Al Mg 2 Mn 0,8 — hot stamped aluminium Al Mg 3 or Al Mg 2 Mn 0,8	59,0	154	130	8 x 11	12	50	TFA 50 Al
0,40		77,0	154	130	8 x 11	12	65	TFA 65 Al
0,50		91,0	154	130	8 x 11	12	80	TFA 80 Al
0,63		111,0	174	150	8 x 14	16	100	TFA 100 Al
0,97		135,0	204	176	8 x 14	17	125	TFA 125 Al
1,50		161,0	240	210	12 x 14	20	150	TFA 150 Al
	Al Mg 3	108,0	130	150	4 x 14	19	100	TQFA 100
	Al Mg 3	108,0	130	150	4 x 14	19	100	TQFA 100 mit Nut/O-Ring

Navarovacie TW príruby podľa DIN 28460 s dorazom, nákružkom a rozšírenou tesniacou plochou s označením. Prevádzkový tlak PN 10 (110°C) a do PN 6 (220°C napr. bitumen)

Tank truck welding flanges according to DIN 28460 with pipe stop for strengthening and enlarging the sealing surface, with marking. Working pressure up to PN 10 up to 110°C, up to PN 6 up to 220°C (e.g. bitumen).

Typ TFA

s nákružkom
with rim

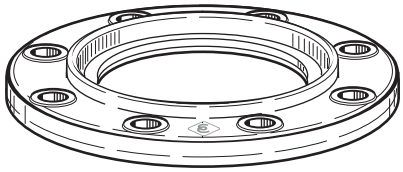

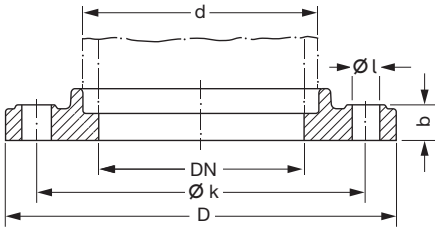

Typ TQFA

Priestorovo úsporná pravouhlá forma DN 100 so štyrmi montážnymi otvormi, nákružok a doraz ako typ TFA. Pracovné podmienky PN 6/110°C. Prevedenie s drážkou a O-krúžkom

Space saving square shape DN 100, with four screw holes, with rim and pipe stop. Working pressure up to PN 6. Type with groove and O-ring.

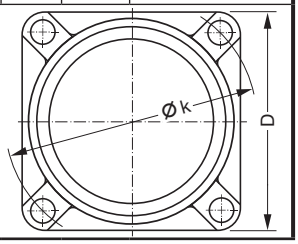

Hmotnosť ≈ kg	MATERIÁL	d	D	Ø k	Ø l	b	DN	Type
1,29	uhlíková oceľ — carbon steel	57,5	154	130	8 x 11	11	50	TF 50 St
1,32		76,6	154	130	8 x 11	13	65	TF 65 St
1,16		89,4	154	130	8 x 11	13	80	TF 80 St
1,36		108,5	174	150	8 x 14	13	100	TF 100 St
1,84		133,5	204	176	8 x 14	15	125	TF 125 St
2,74		159,5	240	210	12 x 14	15	150	TF 150 St
1,16	oceľ 1.4571 — stainless steel AISI 316 Ti	89,4	154	130	8 x 11	13	80	TF 80 SS
1,41		108,5	174	150	8 x 14	13	100	TF 100 SS
1,36	uhlíková oceľ — carbon steel	57,5	154	130	8 x 11	11	50	TFA 50 St
1,41		76,6	154	130	8 x 11	13	65	TFA 65 St
1,29		89,4	154	130	8 x 11	13	80	TFA 80 St
1,51		108,5	174	150	8 x 14	13	100	TFA 100 St

Navarovacie TW príruby podľa DIN 28460 bez dorazu a značenia. Prevádzkový tlak PN 10 (110°C) a do PN 6 (220°C napr. bitumen)

Tank truck welding flanges according to DIN 28461 without pipe stop, with marking. Working pressure up to PN 10 up to 110°C, up to PN 6 up to 220° Celsius (e. g. bitumen).

Typ TF

bez nákružku
without rim

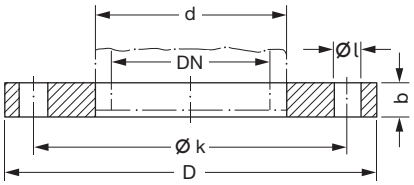

Typ TFA

s nákružkom
with rim

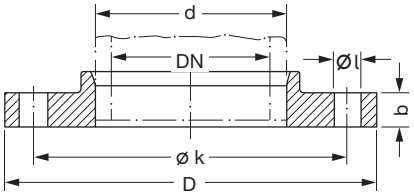

Hmotnosť ≈ kg	MATERIÁL	d	D	Ø k	Ø l	b	DN	Type
1,77	uhlíková oceľ — carbon steel		154	130	8 x 11	13	80	TFB 80 St
2,20			174	150	8 x 14	13	100	TFB 100 St
3,12			204	176	8 x 14	15	125	(TFB 125 St)
5,31			240	210	12 x 14	15	150	(TFB 150 St)
0,52	lisovaný hliník Al Mg 3 alebo Al Mg 2 Mn 0,8 — hot stamped aluminium Al Mg 3 or Al Mg 2 Mn 0,8		154	130	8 x 11	13	80	TFB 80 Al
0,77			174	150	8 x 14	16	100	TFB 100 Al
1,09			204	176	8 x 14	18	125	(TFB 125 Al)
1,62			240	210	12 x 14	21	150	(TFB 150 Al)
1,76	oceľ 1.4571 — stainless steel AISI 316 Ti		154	130	8 x 11	13	80	TFB 80 SS
2,19			174	150	8 x 14	13	100	TFB 100 SS

Zaslepovacia TW príruba s pripojovacími rozmermi podľa DIN 28459. Prevádzkové parametre: PN 10/110°C, PN 6/220°C (napr. bitumen).

Tank truck blind flanges with connecting measurements according to DIN 28459. Working pressure up to PN 10 up to 110°C, up to PN 6 up to 220° Celsius (e.g. bitumen).

Typ TFB

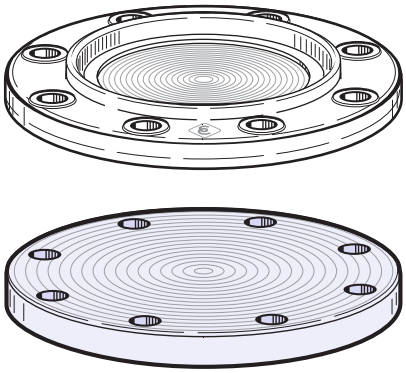

TECHNICKÉ ZMENY VYHRADENÉ · TLAČ A VÝROBA KÓPIÍ LEN S NAŠIM SÚHLASOM · Specifications subject to change without notice · Copyright ELAFLEX

MACROFLEX SLOVAKIA
Macroflex Slovakia sro. ☎ +421 33 5936 159
Mikovíniho 4 ☎ +421 33 5936 237
917 01 Trnava ☎ +421 903 447 575
www.macroflex.sk ✉ macroflex@macroflex.sk

Rozmery bežne používaných prírub · *Commonly Used Flange Measurements*

svetlosť *Diameter Nominal* DN mm (in.)	vonkajší Ø *Outside Diameter* D mm	 in.	*tesn. plocha* *Sealing Surface* g Ø mm	 in.	rozostupová kružnica *Bolt Circle* k Ø mm	 in.	otvory pre skrutky *Bolt Holes* Anzahl No.	 l Ø mm	 in.	norma *Flange Standard* NENNDRUCK *Pressure Nominal*
15 (½")	95		45		65		4	14		DIN PN 10/16
	95		45		65		4	14		DIN PN 25
	88,9	3½"	34,9	1⅜"	60,3	2⅜"	4	15,9	⅝"	ASA 150
	95,3	3¾"	34,9	1⅜"	66,7	2⅝"	4	15,9	⅝"	ASA 300
20 (¾")	105		58		75		4	14		DIN PN 10/16
	105		58		75		4	14		DIN PN 25
	98,4	3⅞"	42,9	1 11/16"	69,9	2¾"	4	15,9	⅝"	ASA 150
	117,5	4⅝"	42,9	1 11/16"	82,5	3¼"	4	19	¾"	ASA 300
25 (1")	115		68		85		4	14		DIN PN 10/16
	115		68		85		4	14		DIN PN 25
	108	4¼"	50,8	2"	79,4	3⅛"	4	15,9	⅝"	ASA 150
	123,8	4⅞"	50,8	2"	88,9	3½"	4	19	¾"	ASA 300
32 (1¼")	140		78		100		4	18		DIN PN 10/16
	140		78		100		4	18		DIN PN 25
	117,5	4⅝"	63,5	2½"	88,9	3½"	4	15,9	⅝"	ASA 150
	133,4	5¼"	63,5	2½"	98,4	3⅞"	4	19	¾"	ASA 300
40 (1½")	150		88		110		4	18		DIN PN 10/16
	150		88		110		4	18		DIN PN 25
	127	5"	73	2⅞"	98,4	3⅞"	4	15,9	⅝"	ASA 150
	155,6	6⅛"	73	2⅞"	114,3	4½"	4	22,2	⅞"	ASA 300
50 (2")	140		90		110		4	14		DIN PN 6
	165		102		125		4	18		DIN PN 10/16
	165		102		125		4	18		DIN PN 25
	152,4	6"	92,1	3⅝"	120,7	4¾"	4	19	¾"	ASA 150
	165,1	6½"	92,1	3⅝"	127	5"	8	19	¾"	ASA 300
65 (2½")	160		110		130		4	14		DIN PN 6
	185		122		145		8 (4)*	18		DIN PN 10/16
	185		122		145		8	18		DIN PN 25
	177,8	7"	104,8	4⅛"	139,7	5½"	4	19	¾"	ASA 150
	190,5	7½"	104,8	4⅛"	149,2	5⅞"	8	22,2	⅞"	ASA 300
80 (3")	154				130		8	11		TW 1 DIN 28459
	190		128		150		4	18		DIN PN 6
	200		138		160		8	18		DIN PN 10/16
	200		138		160		8	18		DIN PN 25
	190,5	7½"	127	5"	152,4	6"	4	19	¾"	ASA 150
	209,6	8¼"	127	5"	168,3	6⅝"	8	22,2	⅞"	ASA 300
100 (4")	130				150		4	14		TW 3 Quadrat
	174				150		8	14		TW 3 DIN 28459
	210		148		170		4	18		DIN PN 6
	220		158		180		8	18		DIN PN 10/16
	235		162		190		8	22		DIN PN 25
	228,6	9"	157,2	6 3/16"	190,5	7½"	8	19	¾"	ASA 150
	254	10"	157,2	6 3/16"	200	7⅞"	8	22,2	⅞"	ASA 300
125 (5")	204				176		8	14		TW 5 DIN 28459
	240		178		200		8	18		DIN PN 6
	250		188		210		8	18		DIN PN 10/16
	270		188		220		8	26		DIN PN 25
	254	10"	185,7	7 5/16"	215,9	8½"	8	22,2	⅞"	ASA 150
	279,4	11"	185,7	7 5/16"	235	9¼"	8	22,2	⅞"	ASA 300
150 (6")	240				210		12	14		TW 7 DIN 28459
	265		202		225		8	18		DIN PN 6
	285		212		240		8	22		DIN PN 10/16
	300		218		250		8	26		DIN PN 25
	279,4	11"	215,9	8½"	241,3	9½"	8	22,2	⅞"	ASA 150
	317,5	12½"	215,9	8½"	269,9	10⅝"	12	22,2	⅞"	ASA 300
200 (8")	320		258		280		8	18		DIN PN 6
	340		268		295		8	22		DIN PN 10
	340		268		295		12	22		DIN PN 16
	360		278		310		12	26		DIN PN 25
	342,9	13½"	269,9	10⅝"	298,5	11¾"	8	22,2	⅞"	ASA 150
	381	15"	269,9	10⅝"	330,2	13"	12	25,4	1"	ASA 300

Táto tabuľka obsahuje rozmery bežne používaných prírub a noriem. Rozmery sú identické aj pre príruby gumových kompenzátorov a hadicových vedení ELAFLEX.

—

This chart shows flange measurements according to the commonly used flange standard. Accordingly the chart also applies for the flanges on ELAFLEX expansion joints and for flanged hose fittings.

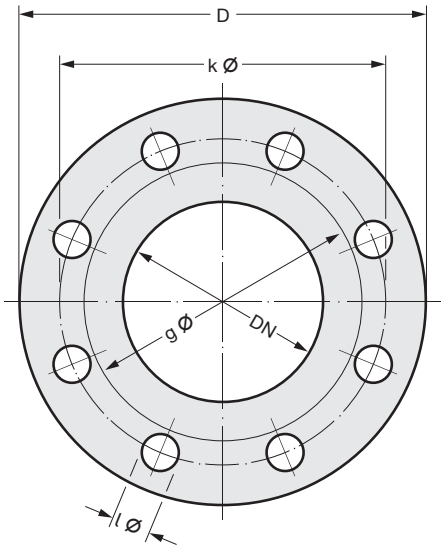

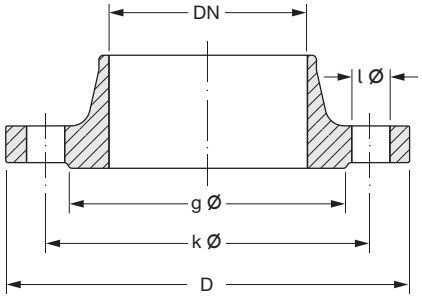

Typ TQFA 100

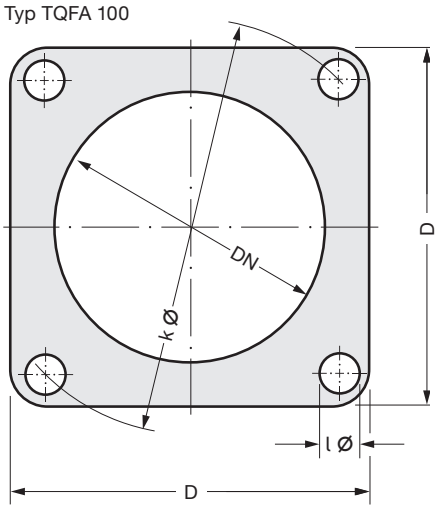

*) podľa DIN EN 1092□1 s 8 montážnymi otvormi, so 4 otvormi na požiadanie

—

According to EN 1092-1 with 8 holes as standard, with 4 holes on request.